UPTRADE

Ваш надежный поставщик продукции

OBO BETTERMANN

Качественные решения

Работа в проекте

Техническая поддержка

Оперативность

www.UPtrd.ru e-mail: info@UPtrd.ru

BSS | Каталог 2012/2013

OBO BETTERMANN

Системы, препятствующие распространению огня

THINK CONNECTED.

Квалифицированный сервис от OBO Bettermann

Техническая поддержка: +7 (495) 510 22 37

факс: +7 (495) 510 22 38

Факс для запросов: (495) 783-95-16

e-mail: obo.office@obo.com.ru

Интернет: www.obocom.ru

Специалисты компании OBO Bettermann всегда готовы ответить на любые Ваши вопросы. Получить подробную техническую консультацию по продукции и практические рекомендации по ее применению можно, обратившись в офисы компании. Сервис от OBO Bettermann это:

- наличие складских терминалов на территории России и развитая дистрибьюторская сеть.;
- любая информация по всей гамме продукции;
- техническое сопровождение и разработка индивидуальных проектных решений;
- сотрудники нашей компании в Вашем регионе.

05_BSS_Masterkatalog_Länder_2012 / ru / 16/07/2012 (LLExport_04002) / 16/07/2012

Содержание

	Помощь при выборе	5
	Огнестойкие проходки – проходка из огнестойкого раствора PYROMIX®	177
	Огнестойкие проходки – мягкая перегородка PYROPLATE® Fibre	183
	Огнестойкие проходки – огнестойкая пена PYROSIT® NG	187
	Огнестойкие проходки – изоляционные подушки PYROBAG®	191
	Огнестойкие проходки – серия изделий из пеноматериала PYROPLUG®	195
	Огнестойкие проходки – манжеты для труб PYROCOMB®	201
	Строительные материалы для проходки из огнестойкой шпатлевки и ввода отдельного кабеля согласно MLAR	205
	Монтаж на маршрутах эвакуации – монтаж в промежуточном перекрытии	209
	Огнестойкие кабельные короба	219
	Кабельные бандажи	245
	Повышение живучести конструкции – специальные кабеленесущие конструкции	249
	Повышение живучести конструкции – стандартные несущие конструкции	273
	Системы повышения живучести конструкций – вертикальные кабельные лотки лестничного типа	285
	Повышение живучести конструкции – прокладка одиночного кабеля, трубы и металлический кабельный канал	291
	Системы повышения живучести конструкций – распределительные коробки	307
	Огнестойкие анкерные крепления	311
	Техническая информация	319

05_BSS_Masterkatalog_Länder_2012 / ru / 16/07/2012 (LLExport_04002) / 16/07/2012

Семинары OBO Bettermann по системам, препятствующим распространению огня: знания из первых рук

В компании OBO Bettermann разработана специальная программа обучающих семинаров по теме противопожарной защиты в области электротехники. На них обсуждаются актуальные тенденции, новые технологии, важнейшие нормы и предписания. Высококвалифицированные специалисты предоставляют подробные технические консультации по системам, препятствующим распространению огня, и практические рекомендации по их применению.

Техническая поддержка и информация о продукции

Получить техническую консультацию можно, обратившись в офисы компании OBO Bettermann. Вам гарантирована квалифицированная поддержка на всех этапах реализации проекта. К Вашим услугам:

- информационные брошюры;
- техническая информация об изделиях;
- памятки;
- таблицы параметров.

Информация постоянно обновляется и доступна для скачивания на нашем сайте.

Более подробную информацию о продукции OBO Bettermann Вы можете найти на нашем сайте www.obocom.ru

Вашему вниманию представлена информация обо всех товарных группах: кабеленесущих системах; системах, препятствующих распространению огня; системах молниезащиты и защиты от импульсного перенапряжения; системах кабельных коробов; системах электроустановочных изделий; системах прокладки кабеля под полом. Информация постоянно обновляется и доступна для скачивания. Кроме того, на сайте Вы можете оставить свою заявку на печатные каталоги.

05_BSS_Masterkatalog_Länder_2012 / ru / 16/07/2012 (LLExport_04002) / 16/07/2012

Содержание

	Справочная информация: проектирование	5
	Огнестойкие проходки – проходка из огнестойкого раствора PYROMIX®	19
	Огнестойкие проходки – мягкая перегородка PYROPLATE® Fibre	23
	Огнестойкие проходки – огнестойкая пена PYROSIT® NG	27
	Огнестойкие проходки – огнестойкие подушки PYROBAG®	33
	Огнестойкие проходки – серия изделий из пеноматериала PYROPLUG®	39
	Огнестойкие проходки – манжеты для труб PYROCOMB®	57
	Строительные материалы для проходки из огнестойкой шпатлевки и ввода отдельного кабеля согласно MLAR	63
	Монтаж на маршрутах эвакуации – монтаж в промежуточном перекрытии	69
	Огнестойкие кабельные короба	89
	Кабельные бандажи	99
	Повышение живучести конструкции – специальные кабеленесущие конструкции	105
	Повышение живучести конструкции – стандартные несущие конструкции	123
	Системы повышения живучести конструкций – вертикальные кабельные лотки лестничного типа	141
	Повышение живучести конструкции – прокладка одиночного кабеля, трубы и металлический кабельный короб	151
	Системы повышения живучести конструкций – распределительные коробки	165
	Огнестойкие анкерные крепления	169

05_BSS_Masterkatalog_Länder_2012 / ru / 16/07/2012 (LLExport_04002) / 16/07/2012

Краткие сведения о противопожарной защите. Рекомендации

Противопожарная защита предъявляет сегодня к проектировщикам и монтажникам, занимающимся оборудованием в области строительных технологий, требования, кажущиеся непреодолимыми. Монтажные системы протянуты как сети через все структуры здания.

Искусство проектировщика состоит в том, чтобы согласовать с электромонтажом различное оборудование, например, отопление, вентиляцию и кондиционирование. Решение этой задачи уже само по себе достаточно сложно. Несколько последних лет на передний план дополнительно выдвигается вопрос о безопасности здания. Вопрос защиты зданий от пожара становится все более актуальным.

Сразу после завершения первого этапа проектирования противопожарных мероприятий начинается монтаж соответствующих систем и компонентов. Монтажники сталкиваются здесь с требованиями, которые не так просто выполнить.

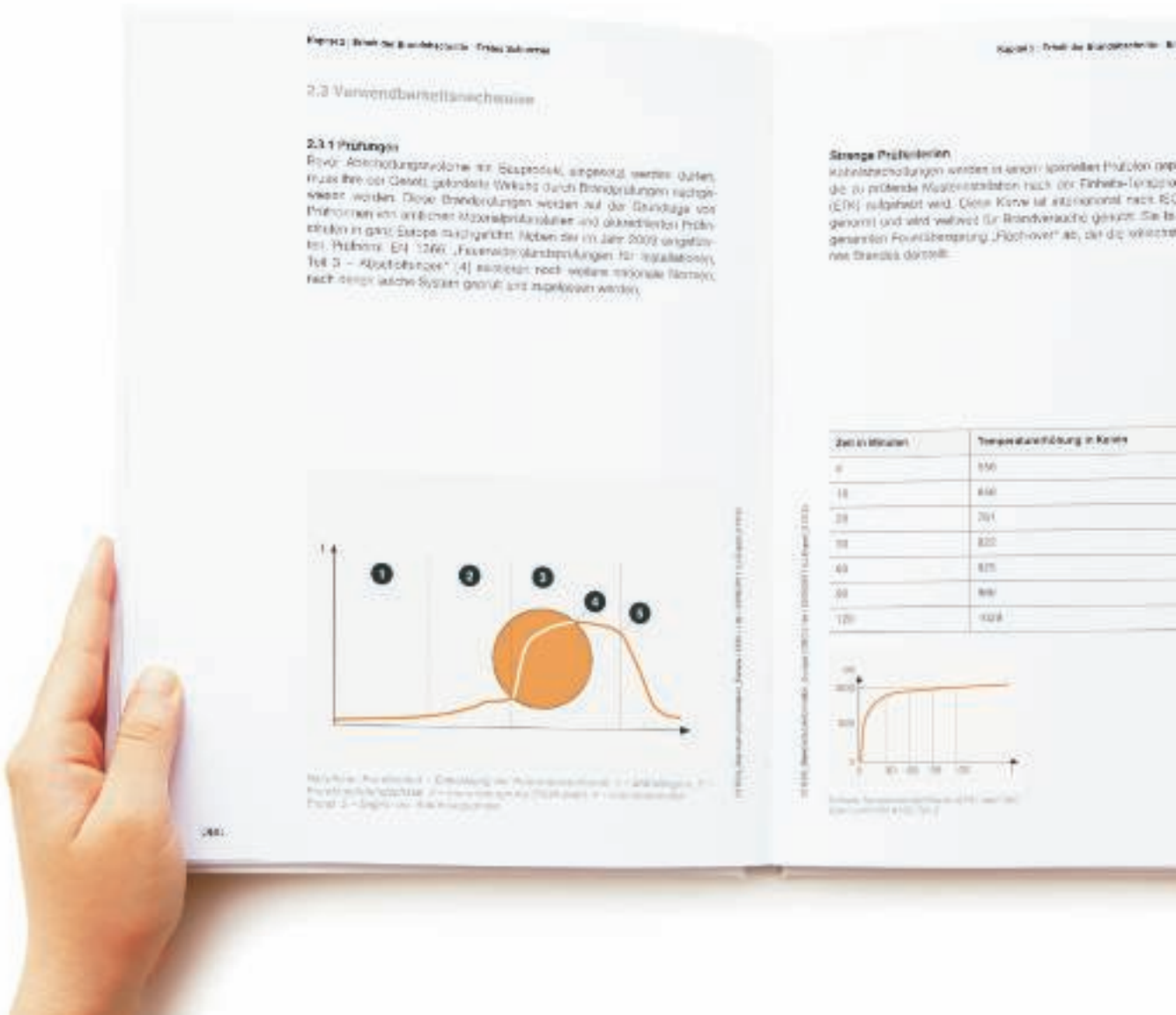

После установки огнестойкие конструкции зданий должны отвечать всем требованиям приемки. Все монтажные работы должны быть выполнены профессионально, все противопожарные сертификаты должны быть в наличии.

В рекомендациях по противопожарной защите рассматриваются некоторые взаимосвязи противопожарной защиты и технического оборудования зданий.

Здесь могут приводиться некоторые новые аспекты, которые могут помочь при проектировании или установке противопожарных систем.

Запросите свой экземпляр в нашей сервисной службе.

Практические советы: структура рекомендаций по противопожарной защите

Глава 1: введение

Здесь приведены важные основы строительной противопожарной защиты:

- Строительное право
- Что такое противопожарная защита?
- Концепции противопожарной защиты
- Типы зданий
- Что происходит при пожаре?
- Объекты защиты строительного права

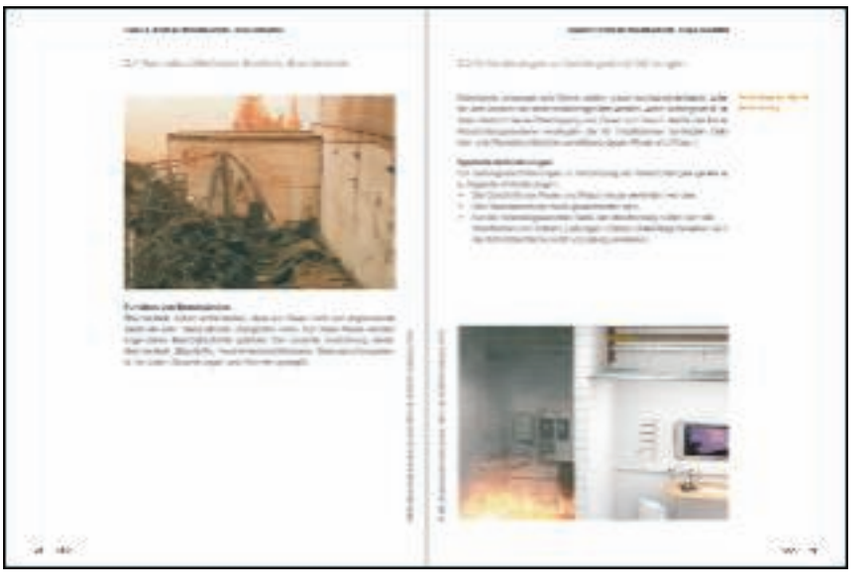

Глава 2: Противопожарные зоны - первый объект защиты

- Элементы конструкции, замыкающие пространство, огнестойкие стены
- Требования к кабельным вводам
- Допуски к применению
- Испытания
- Системы проходок, конструкции
- Применение и особые случаи
- Строительство

Глава 3: надежность на путях эвакуации – второй объект защиты

- Что такое пути эвакуации?
- Проблема: пожарная нагрузка
- Надежная прокладка кабеля
- Допуски к применению

05_BSS_Masterkatalog_Länder_2012 / ru / 16/07/2012 (LLExport_04002) / 16/07/2012

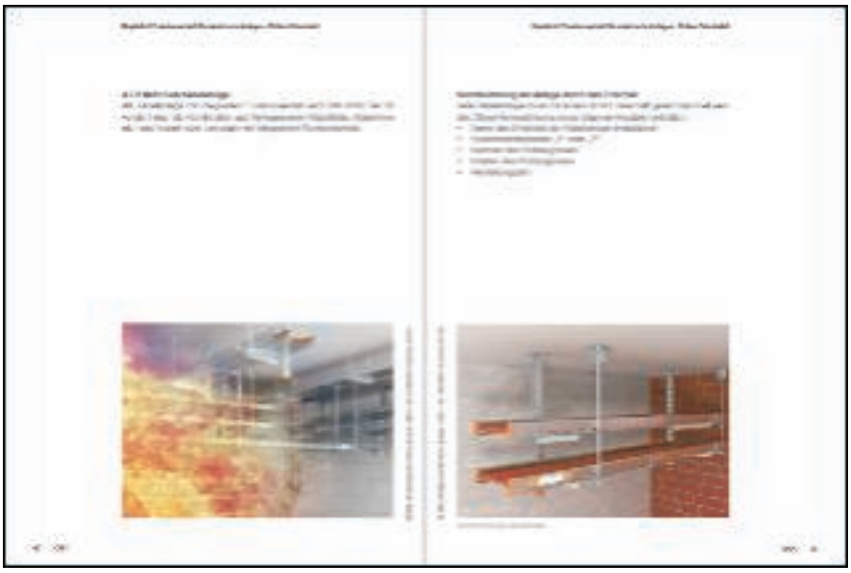

Глава 4: повышение живучести конструкции электрических установок – третий объект защиты

- Что означает повышение живучести конструкции?
- Задачи повышения живучести конструкции
- Допуски к использованию
- Виды монтажа
- Особенности вертикальной прокладки кабеля
- Повышение живучести конструкции с огнестойкими коробами
- Границы повышения живучести конструкции
- Крепление

Глава 5: другие объекты защиты

- Защита имущества и окружающей среды
- Промышленные противопожарные системы

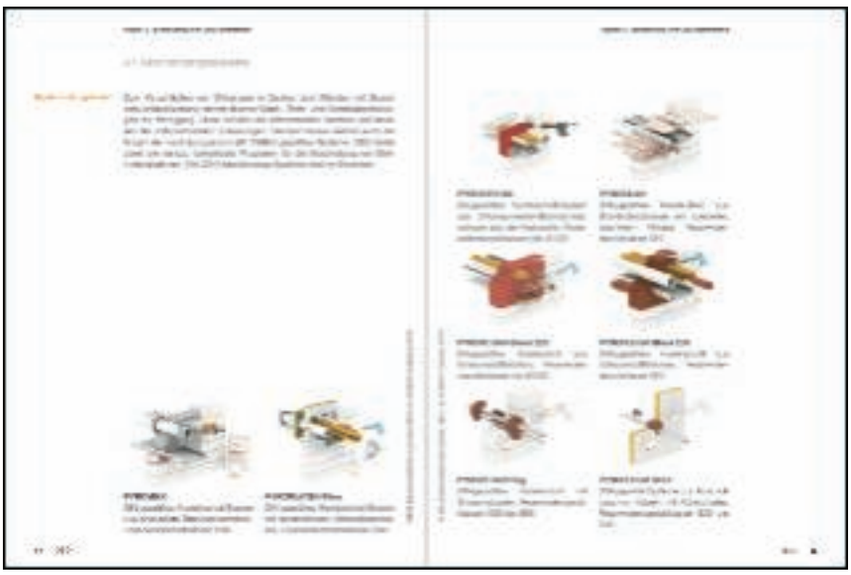

Глава 6: системы, препятствующие распространению огня, фирмы OBO Bettermann

- Системы проходок
- Системы монтажа маршрутов эвакуации
- Системы повышения живучести конструкций
- Промышленные противопожарные системы
- Инжиниринг и поддержка

05_BSS_Masterkatalog_Länder_2012 / ru / 16/07/2012 (LLExport_04002) / 16/07/2012

Встречайте новое поколение: OBO Construct Professional и OBO Construct Web.

Мы заново открыли наше программное обеспечение для - проектирования Construct: под именем OBO Construct мы объединили все электронные приложения по проектированию.

Две версии
OBO Construct с настоящего времени доступно в двух версиях: Construct Web и Construct Professional. Они направлены на различные потребности наших клиентов, они включают в себя следующие функции:

OBO Construct Professional
Совершенно новый инструмент для профессионалов. Новое многоязычное дополнение AutoCAD Plug-In доступно на разных языках, оно предоставляет пользователю множество преимуществ:

- Новый внешний вид пользовательских диалогов
- Простое обслуживание.
- Улучшенное отображение элементов
- Отображение объектов настраивается индивидуально
- Совершенно новая система (работает в системах 64 бит)
- Определение массы с дополнительными материалами
- Версия определения массы в различных форматах (Excel, PDF, текст)
- Простое обновление
- Импортируемые и редактируемые тексты объявлений

OBO Construct Web
Интернет-версия для быстрой помощи не требует системы CAD и имеет следующие преимущества:

- Простое обслуживание
- Для быстрого и простого применения
- Не зависит от платформы
- Не требует установки
- Возможен доступ из любого места
- Возможно сохранение данных проекта
- Возможна печать плана через pdf
- Точное определение массы в файле Excel
- Возможность заказа дополнительного материала

05_BSS_Masterkatalog_Länder_2012 / ru / 16/07/2012 (LLExport_04002) / 16/07/2012

OBO Construct KTS: проектирование кабельных трасс

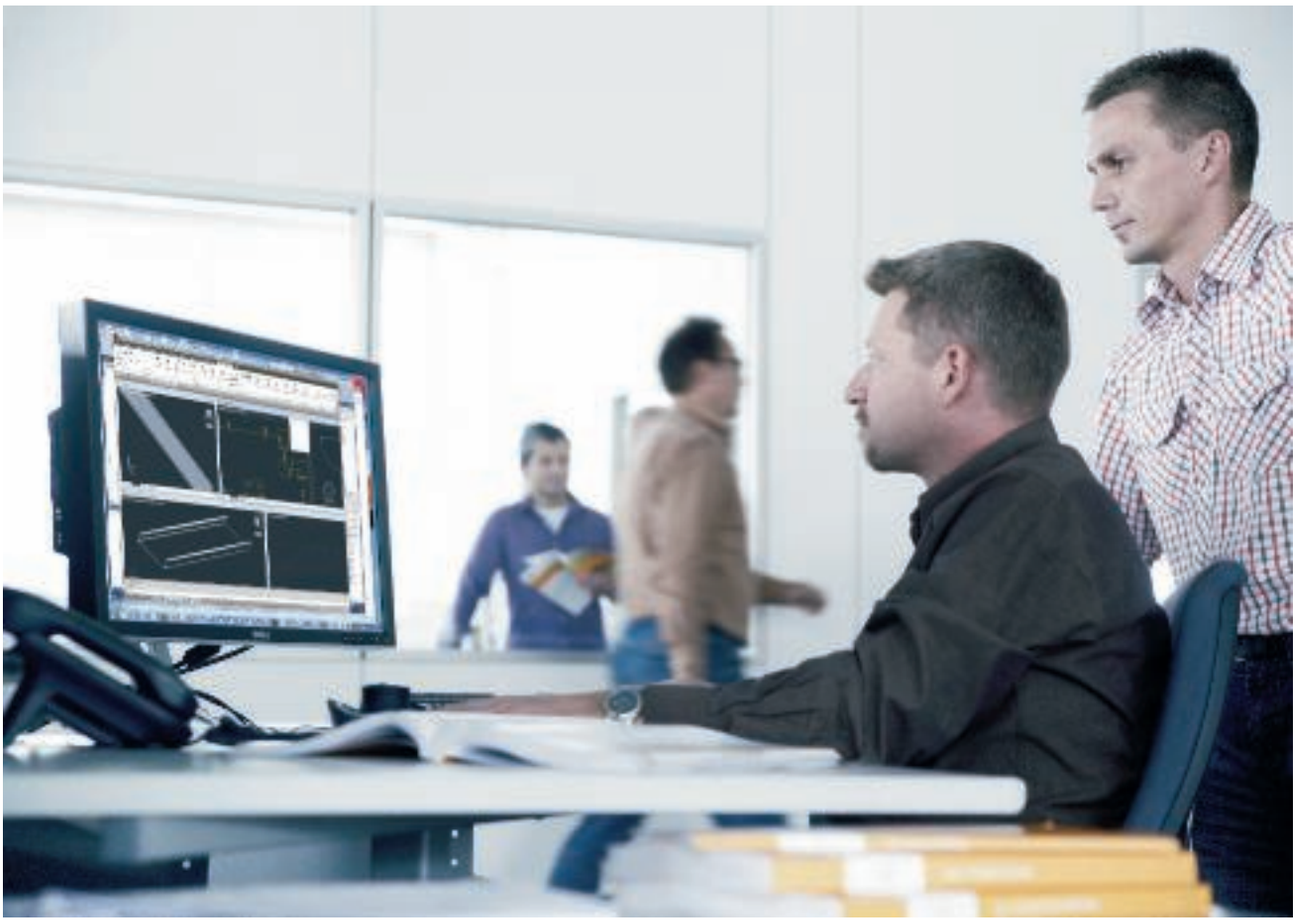

Узнать сейчас
Убедитесь в преимуществах нового OBO Construct: с новой концепцией поддержки и обучения работа с ним стала легкой как никогда. Дополнительную информацию вы найдете в Интернете или у наших специалистов.

AutoCAD является зарегистрированной торговой маркой компании Autodesk Incorporation, USA.

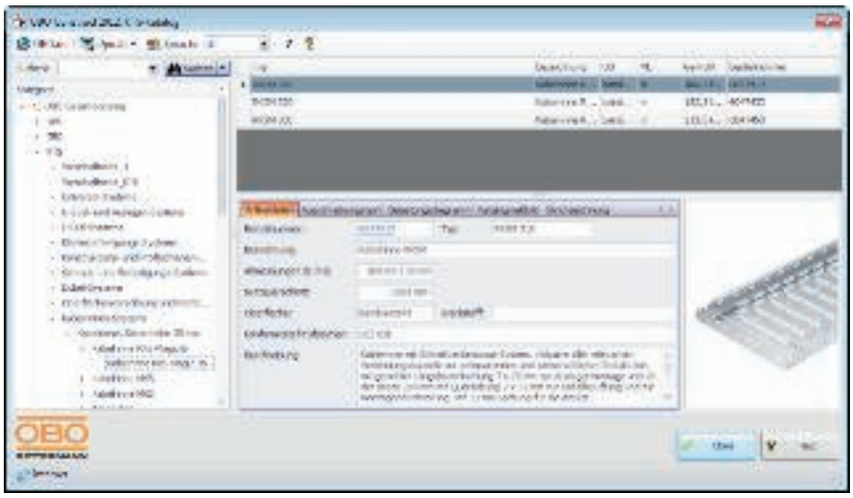

05_BSS_Masterkatalog_Länder_2012 / ru / 16/07/2012 (LLExport_04002) / 16/07/2012

Помощь в выборе огнестойких проходок в монолитных элементах конструкции

Этот обзор должен помочь при выборе соответствующих систем проходок для выполненного монтажа в монолитных стенах и потолках. При использовании потолочных проходок следует обратить внимание на фиксацию с нижней стороны потолка от падения некоторых систем. Кроме того, следует предотвратить хождение по проходкам в потолке.

		Кабель	Кабельный пучок	Волновод с полой сердцевиной	Трубы Kupa
	PYROMIX	да	да	да	да
	PYROPLATE Fibre	да	да	-	-
	PYROSIT NG	да	да	-	да
	PYROBAG	да	да	-	-
	Блоки и пробки PYROPLUG	да	да	-	да
	PYROPLUG проходка для отверстий, сделанных цифенбором и проходка из огнестойкой шпатлевки	да	-	-	-
	PYROCOMB	да	-	-	да
	Огнестойкое покрытие, образующее изоляционный слой	да	-	-	-

05_BSS_Masterkatalog_Länder_2012 / ru / 16/07/2012 (LLExport_04002) / 16/07/2012

Помощь в выборе огнестойких проходок в монолитных элементах конструкции

					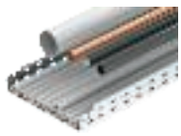
Трубы Stapa	Пучок труб Kupa	Кабеленесущие системы	Пластиковые трубы	Металлические трубы	Комбинация
да	-	да	да	да	да
-	-	да	да	да	да
-	-	да	да	да	да
-	-	да	-	-	-
-	-	да	да	да	да
-	-	-	-	-	-
-	да	-	да	-	-
-	-	-	-	-	-

05_BSS_Masterkatalog_Länder_2012 / ru / 16/07/2012 (LLExport_04002) / 16/07/2012

Помощь в выборе огнестойких проходок в легких разделительных перегородках

Этот обзор поможет при выборе соответствующих систем проходок для выполненного монтажа в легких огнестойких перегородках. Основание легких перегородок выполнено, как правило, из металлических стоек и фиксаторов, обшитых с обеих сторон двухслойными огнестойкими панелями. Легкие перегородки не являются несущими элементами конструкции, поэтому использование огнестойких креплений, например, для повышения живучести конструкции, невозможно.

		Кабель	Кабельный пучок	Волновод с полой сердцевиной	Трубы Kupa
	PYROPLATE Fibre	да	да	-	-
	PYROSIT NG	да	да	-	да
	PYROBAG	да	да	-	-
	Блоки и пробки PYROPLUG	да	да	-	да
	PYROPLUG проходка для отверстий, сделанных цифенбором и проходка из огнестойкой шпатлевки	да	-	-	-
	PYROCOMB	да	-	-	да
	Огнестойкое покрытие, образующее изоляционный слой	да	-	-	-

05_BSS_Masterkatalog_Länder_2012 / ru / 16/07/2012 (LLExport_04002) / 16/07/2012

Помощь в выборе огнестойких проходок в легких разделительных перегородках

					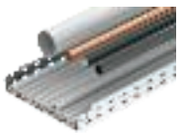
Трубы Stapa	Пучок труб Kupa	Кабеленесущие системы	Пластиковые трубы	Металлические трубы	Комбинация
-	-	да	да	да	да
-	-	да	да	да	да
-	-	да	-	-	-
-	-	да	да	да	да
-	-	-	-	-	-
-	да	-	да	-	-
-	-	-	-	-	-

05_BSS_Masterkatalog_Länder_2012 / ru / 16/07/2012 (LLExport_04002) / 16/07/2012

Помощь в выборе огнестойких проходок, специальное применение

Этот обзор поможет при поиске подходящей системы проходки для особых случаев использования электромонтажных работ в области кабельных коробов, систем подпольного монтажа и для труб.

		Каналы для скрытого подпольного монтажа перекрытые слоем стяжки	Каналы для скрытого подпольного монтажа, устанавливаемые вровень со стяжкой	Металлические каналы	Пластмассовые каналы	Опалубки труб, ПВХ
	PYROSIT NG	да	да	-	-	да
	PYROBAG	-	-	да	да	да
	Блоки PYROPLUG	да	да	-	-	-

05_BSS_Masterkatalog_Länder_2012 / ru / 16/07/2012 (LLExport_04002) / 16/07/2012

Специальное применение для реконструкции зданий (строительство)

Для всех перекрытий старой постройки и стен из специальных элементов (сэндвич-панелей) действует правило: монтаж огнестойких проходок допускается, если это указано в допуске. При согласовании со строительным надзором могут устанавливаться системы огнестойких проходок, которые при наличии допуска могут применяться в аналогичных случаях, например, внутри отверстия с поверхностью из невоспламеняемых материалов.

Важно: перед монтажом необходимо согласование с органом, осуществляющим приемку, например, со строительным или пожарным надзором. Мы всегда готовы ответить на любые Ваши вопросы.

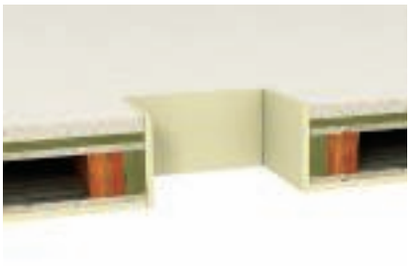

Перекрытие на деревянных балках

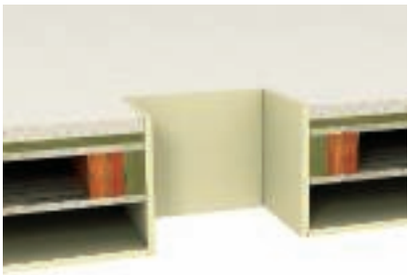

Перекрытие на деревянных балках с подвесным потолком

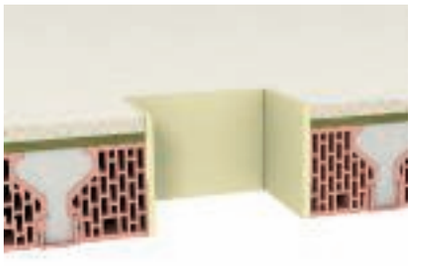

Ребристое перекрытие

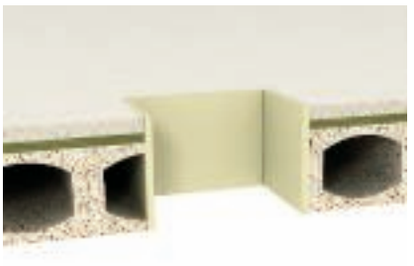

Пустотелое перекрытие

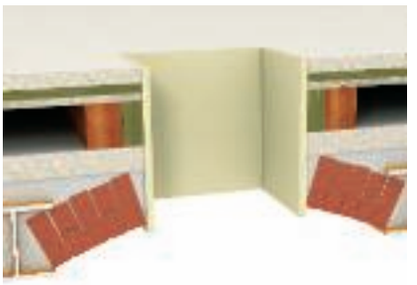

Бочарное перекрытие

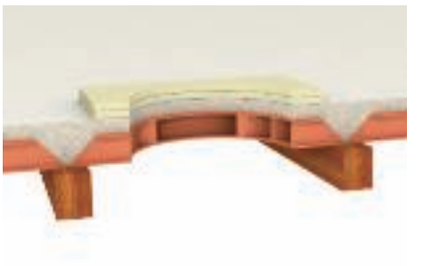

Балочное перекрытие

05_BSS_Masterkatalog_Länder_2012 / ru / 16/07/2012 (LLExport_04002) / 16/07/2012

Помощь при выборе: манжеты для труб PYROCOMB®

Описание: огнестойкая проходка PYROCOMB® Tubes	58
Принцип монтажа огнестойкой проходки PYROCOMB® Tubes	59
Описание: огнестойкая проходка PYROCOMB®	60
Принцип монтажа огнестойкой проходки PYROCOMB®	61

Описание: огнестойкая проходка PYROCOMB® Tubes

При настенном монтаже расположение манжет для труб с обеих сторон

Монтаж металлическими дюбелями на нижней стороне перекрытия

Заполнение зазоров огнестойким покрытием DSX

Крепление частей манжеты и установка на стене

Заполнение зазоров огнестойким покрытием DSX

Обозначение огнестойкой проходки

Огнестойкая кабельная проходка PYROCOMB® Tubes состоит из нескольких размеров манжет для труб, тип TCX системы PYROCOMB®. Пучок пластиковых электромонтажных труб, неподвижных или гибких, можно изолировать простым способом. При этом неважно, находятся ли в трубах кабели или нет.
Огнестойкий материал, расположенный в манжете, вспенивается при пожаре через одну минуту, образуя высокое давление, и пережимает пучок труб, ставший к тому моменту мягким. Таким образом создается надежное препятствие распространению огня и дыма при пожаре.

Преимущества системы

- Простое решение для системы электромонтажных труб
- Диаметр системы до 125 мм
- Максимальный диаметр трубы в системе M63
- Неподвижные и гибкие трубы
- Трубы с кабелями (макс Ø 21 мм) или пустые
- Заполнение зазора труб и кольцевого зазора огнестойким покрытием DSX

05_BSS_Masterkatalog_Länder_2012 / ru / 16/07/2012 (LLExport_04002) / 16/07/2012

Принцип монтажа огнестойкой проходки PYROCOMB® Tubes

S90 EI120

Манжета с металлическим корпусом и противопожарным оборудованием

Класс огнестойкости	S90	до EI120
Сертификат пригодности	Общий строительный допуск DIBt, Берлин	Европейский технический допуск OIB, Вена
Номер допуска	Z-19.15-2031	ETA-12/0207
Стандарт	DIN 4102 Teil 9	EN 1366 Teil 3

Размеры огнестойкой кабельной проходки в см

Данные S90	**Монолитная стена**	**Легкая разделительная перегородка**	**Монолитное перекрытие**
Толщина детали, мин.	10	10	15
Макс. Ø пучка труб	12,5	12,5	12,5
Данные EI120	**Монолитная стена**	**Легкая разделительная перегородка**	**Монолитное перекрытие**
Толщина детали, мин.	10	10	15
Макс. Ø пучка труб	12,5	12,5	12,5

Максимально допустимая прокладка проводов на плоскости отверстия с монтажом: 60 %. Действительны данные указанного свидетельства об использовании.

05_BSS_Masterkatalog_Länder_2012 / ru / 16/07/2012 (LLExport_04002) / 16/07/2012

Описание: огнестойкая проходка PYROCOMB®

При настенном монтаже расположение манжет для труб с обеих сторон

Монтаж металлическими дюбелями на нижней стороне перекрытия

Наклонный ввод трубы под углом не более 39°

Муфты для труб в области ввода

Эксцентрическое расположение манжет для труб, не превышающих размер более чем на 3 размера

Трубы пневмопочты с 2 параллельными кабелями

Манжеты для труб, тип TCX системы PYROCOMB® могут применяться в качестве самостоятельных проходок для горючих труб (напр., санитарно-технических). Монтаж выполняется с помощью металлических дюбелей с обеих сторон стены. При монтаже огнестойких проходок в перекрытии манжеты устанавливаются только с нижней стороны. В легких разделительных перегородках стержни с резьбой устанавливаются сквозным методом на дюбели.
Огнестойкий материал, расположенный в манжете, вспенивается при пожаре через несколько минут, образуя высокое давление, и пережимает пластиковые трубы, ставшие к тому моменту мягкими. Таким образом создается надежное препятствие распространению огня и дыма при пожаре.
Манжеты для труб PYROCOMB® можно также использовать для установки пластиковых труб в системах PYROMIX® и PYROPLATE® Fibre.

Преимущества системы

- Разнообразие разрешенных материалов для труб
- Возможен наклонный ввод (до 39°)
- Не нужно удалять звукоизоляцию на трубах
- Гибкая конструкция манжеты для трубы
- Большая манжета для трубы может быть больше проводимого диаметра трубы на 3 размера
- Разностороннее применение в различных системах

05_BSS_Masterkatalog_Länder_2012 / ru / 16/07/2012 (LLExport_04002) / 16/07/2012

Принцип монтажа огнестойкой проходки PYROCOMB®

R90 EI240

Манжета с металлическим корпусом и противопожарным оборудованием

Класс огнестойкости	R90	до EI240
Сертификат пригодности	Общий строительный допуск DIBt, Берлин	Европейский технический допуск DIBt, Берлин
Номер допуска	Z-19.17-2036	ETA-12/0182
Стандарт	DIN 4102 Teil 11	EN 1366 Teil 3

Размеры огнестойкой кабельной проходки в см

Данные S90	**Монолитная стена**	**Легкая разделительная перегородка**	**Монолитное перекрытие**
Толщина детали, мин.	10	10	15
Макс. Ø трубы	20	16	20
Данные EI120	**Монолитная стена**	**Легкая разделительная перегородка**	**Монолитное перекрытие**
Толщина детали, мин.	10	10	15
Макс. Ø трубы	20	16	20

Действительны данные указанного свидетельства об использовании.

05_BSS_Masterkatalog_Länder_2012 / ru / 16/07/2012 (LLExport_04002) / 16/07/2012

05_BSS_Masterkatalog_Länder_2012 / ru / 16/07/2012 (LLExport_04002) / 16/07/2012

Содержание: манжеты для труб PYROCOMB®

	Манжеты для труб	202
	Огнестойкое покрытие, образующее изоляционный слой	202
	Маркировочная табличка	203

05_BSS_Masterkatalog_Länder_2012 / ru / 16/07/2012 (LLExport_04002) / 16/07/2012

Манжета для трубы PYROCOMB®

Манжета для трубы с 2 крепежными планками

Тип	Диаметр трубы мм	Размер h мм	Размер D мм	Размер d мм		Уп. шт.	Вес кг/100 шт.	Арт.-№
TCX-032	32	26	50	36		1	6,500	**7202 20 0**
TCX-040	40	26	58	44		1	7,000	**7202 20 1**
TCX-050	50	26	68	54		1	8,000	**7202 20 3**

Уплотнительный строительный материал €/шт.

Манжета для горючих труб
Противопожарное оборудование в корпусе из листовой стали плотно закрывает в случае пожара выгорающие трубы из термопласта с помощью высокого давления пены.
Крепление дюбелями или стержнями с резьбой M6

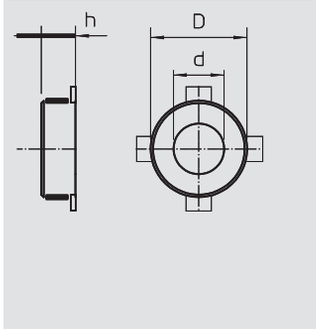

Манжета для трубы с 4 крепежными планками

Тип	Диаметр трубы мм	Размер h мм	Размер D мм	Размер d мм		Уп. шт.	Вес кг/100 шт.	Арт.-№
TCX-063	63	26	94	67		1	15,500	**7202 20 4**
TCX-075	75	26	106	79		1	19,000	**7202 20 5**
TCX-090	90	26,6	132	94		1	37,000	**7202 20 6**
TCX-110	110	26,6	155	114		1	46,000	**7202 20 7**
TCX-125	125	40	172	129		1	70,000	**7202 20 8**

Уплотнительный строительный материал €/шт.

Манжеты для горючих труб
Противопожарное оборудование в корпусе из листовой стали плотно закрывает в случае пожара выгорающие трубы из термопласта с помощью высокого давления пены.
Крепление дюбелями или стержнями с резьбой M6 до размера 75, потом M8

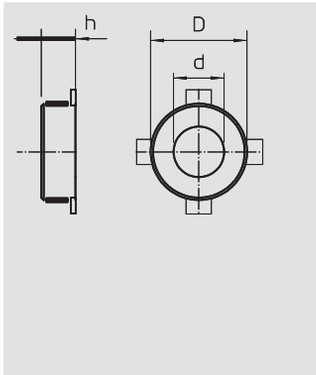

Манжета для трубы с 6 крепежными планками

Тип	Диаметр трубы мм	Размер h мм	Размер D мм	Размер d мм		Уп. шт.	Вес кг/100 шт.	Арт.-№
TCX-140	140	40	200	144		1	106,000	**7202 20 9**
TCX-160	160	40	220	164		1	107,000	**7202 21 0**

Уплотнительный строительный материал €/шт.

Манжеты для горючих труб
Противопожарное оборудование в корпусе из листовой стали плотно закрывает в случае пожара выгорающие трубы из термопласта с помощью высокого давления пены.
Крепление дюбелями или стержнями с резьбой M8

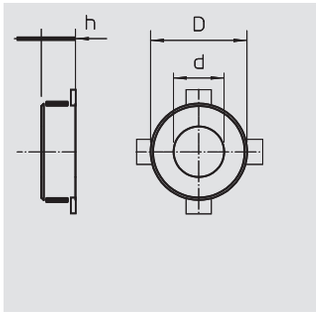

Огнестойкая шпатлевка в картридже

Тип	Объем мл		Уп. шт.	Вес кг/100 шт.	Арт.-№
DSX-K	300		1	50,000	**7202 30 0**

Уплотнительный строительный материал €/шт.

Огнестойкая шпатлевка на дисперсионной основе для работ внутри помещений, для заполнения остаточных стыков и для заделки отверстий. Разрешенный строительный материал для заделки просверленных отверстий при вводе отдельных кабелей.
Класс строительных материалов DIN 4102 - B2 нормально воспламеняющийся.
Шпатлевку рекомендуется хранить вертикально в сухом теплом помещении при температуре от + 5°C до + 25°C в закрытой оригинальной упаковке, срок хранения до 12 месяцев.

Минеральная вата

Тип	Размер		Уп. шт.	Вес кг/100 шт.	Арт.-№
MIW-S	25 Liter		1	250,000	**7202 30 6**

Минеральные волокна €/шт.

Универсальное волокно для защиты от пожара, упакована в сжатом состоянии.
Класс строительных материалов EN 13 501 - A1 невоспламеняемый; точка плавления ≥ 1000 °C

Стержень с резьбой

Тип	Резьба	Размер d мм	Размер L мм		Уп. шт.	Вес кг/100 шт.	Арт.-№
2078 M6 1M G	M6	6	1000		100	18,300	**3141 04 7**
2078 M8 1M G	M8	8	1000		50	30,000	**3141 12 8**

St. Сталь G гальванически оцинкованный €/100 шт.

Стержень с резьбой в соответствии с DIN 976.

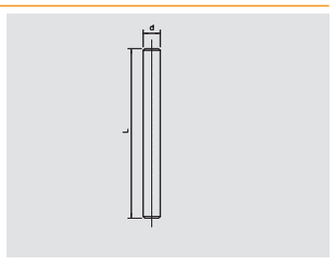

05_BSS_Masterkatalog_Länder_2012 / ru / 16/07/2012 (LLExport_04002) / 16/07/2012

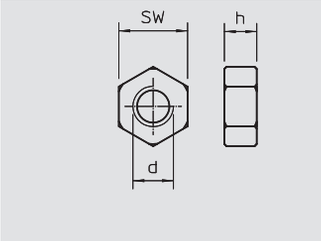

Шестигранная гайка

Тип	Резьба	Размер d мм	Размер h мм	Размер под ключ мм		Уп. шт.	Вес кг/100 шт.	Арт.-№
DIN 934 M6 G	M6	6	5,2	10		100	0,225	**3400 06 9**
DIN 934 M8 G	M8	8	6,8	13		100	0,474	**3400 08 5**

St. Сталь G гальванически оцинкованный €/100 шт.

Шестигранная гайка по DIN 934 с метрической резьбой.

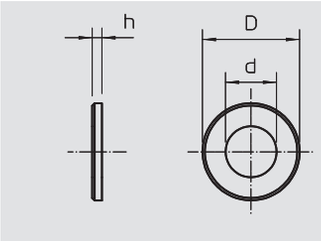

Шайба

Тип	Резьба	Размер D мм	Размер d мм	Размер h мм		Уп. шт.	Вес кг/100 шт.	Арт.-№
967 M6 G	M6	28	6,5	2,5		100	1,150	**3402 20 7**
967 M8 G	M8	28	8,5	2,5		100	1,100	**3402 21 5**

St. Сталь G гальванически оцинкованный €/100 шт.

Шайба с большим наружным диаметром для универсального применения.

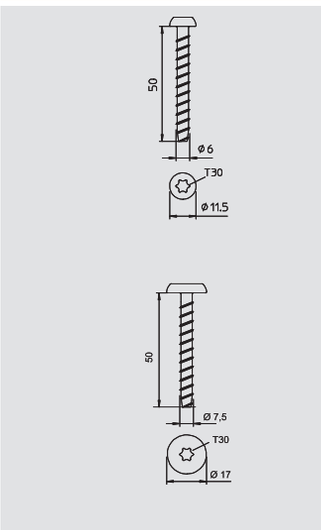

Винтовой анкер

Тип	Размер мм	Диаметр отверстия мм		Уп. шт.	Вес кг/100 шт.	Арт.-№
MMS6X50	6 x 50	5		100	0,960	**3498 10 7**

St. Сталь GC гальванически оцинкованный и хромированный €/100 шт.

Огнестойкий винтовой анкер с плоскоконической головкой для прямого монтажа без дюбелей. Привод T30, отверстие 5 мм. Прошел противопожарную проверку в соответствии с DIN 4102 для бетона и кирпичной кладки.

Тип	Размер мм	Диаметр головки мм	Диаметр отверстия мм		Уп. шт.	Вес кг/100 шт.	Арт.-№
MMS-MS7,5x50	7,5x50	17	6		100	1,522	**3498 26 0**

St. Сталь G гальванически оцинкованный €/100 шт.

Огнестойкий винтовой анкер с большой плоскоконической головкой для прямого монтажа без других дюбелей. Привод T30, отверстие 6 мм. Прошел противопожарную проверку в соответствии с DIN 4102 для бетона и кирпичной кладки.

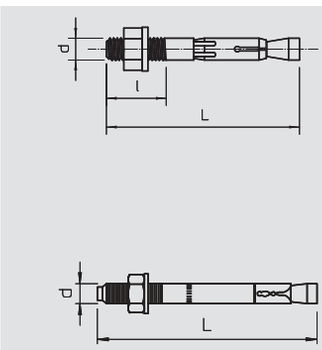

Металлический распорный дюбель

Тип	Резьба	Диапазон зажима мм	Размер d мм	Размер l мм	Размер L мм	Диаметр отверстия мм		Уп. шт.	Вес кг/100 шт.	Арт.-№
FNA II 6X30 M6/5	M6	5	6	13	53	6		100	1,400	**3498 42 5**

St. Сталь G гальванически оцинкованный €/100 шт.

Анкерный болт с резьбой M6 для бетонного основания.
Протестирован в соответствии с DIN 4102. Класс огнестойкости F120.

Тип	Резьба	Размер L мм	Размер d мм	Диапазон зажима мм	Диаметр отверстия мм		Уп. шт.	Вес кг/100 шт.	Арт.-№
FAZ II 8 10 GS	M8	75	8	10	8		50	3,720	**3498 50 6**

St. Сталь G гальванически оцинкованный €/100 шт.

Анкерный болт для больших нагрузок. Предназначен для использования на монтажных системах OBO, таких как настенный кронштейн и подвеска.

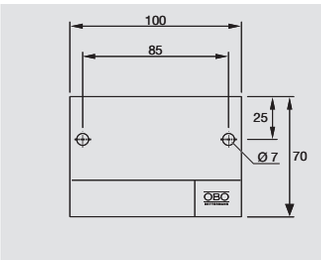

Маркировочная табличка

Тип		Уп. шт.	Вес кг/100 шт.	Арт.-№
KS-S DE		1	2,400	**7205 42 5**

€/шт.

Универсальная табличка для самостоятельного нанесения маркировки всех огнестойких проходок OBO. Для маркировки в соответствии с допусками. В комплекте с 2 дюбелями.

05_BSS_Masterkatalog_Länder_2012 / ru / 16/07/2012 (LLExport_04002) / 16/07/2012

05_BSS_Masterkatalog_Länder_2012 / ru / 16/07/2012 (LLExport_04002) / 16/07/2012

Справочная информация

A B	Алфавитный указатель	320
1 2	Указатель по артикульным номерам	324
903 904	Указатель по типам	328

05_BSS_Masterkatalog_Länder_2012 / ru / 16/07/2012 (LLExport_04002) / 18/07/2012

2

2-компонентная огнестойкая пена, 188

F

FireBox T100E, 308
FireBox T160E, 308
FireBox T160E для каналов передачи данных, 309

M

MMS 6 Panhead, 316
MMS 7,5 Panhead, 316

А

Абляционный защитный слой, картридж, 289, 297
Адаптер резьбовых стержней E30, 238
Анкер для полых перекрытий, 313
Анкерная капсула, 315
Анкерная шпилька, 315
Анкерный болт, 304, 312, 314

Б

Бандаж для влажных областей, 246
Бандаж для сухих областей, 246
Болт MMS-ST с резьбой, 316
Болт для крепления крышки, 240
Болт с полукруглой низкой головкой с гайкой и U-, 282
образной шайбой
Болт с полукруглой плоской головкой, 217, 287
Болт с полукруглой плоской головкой и, 262, 270, 281
комбинированной гайкой
Болт с полукруглой плоской головкой с гайкой и, 262
шайбой
Болт с шестигранной головкой, 237, 262
Болт с шестигранной головкой для фиксации, 294
Болт с шестигранной головкой со сквозной резьбой, 217, 281

В

Вакуумный пеноблок FBA-BV200, 196
Вертикальная угловая секция 45° восходящая, 221
Вертикальная угловая секция 45° нисходящая, 221, 224
Вертикальная угловая секция 45° восходящая, 224
Вертикальный кабельный лоток лестничного типа, 286
LG 60 VS
Вертикальный кабельный лоток лестничного типа, 286
SLM50
Вертикальный кабельный лоток лестничного типа, 286
SLS80
Винт, 220, 223, 240
Винт для крепления кабеля, 232, 241
Винт для разделительной полочки и фасонных, 238
деталей
Винт с потайной головкой I120/E90, 230
Винт с потайной головкой I90/E30, 229
Винтовой анкер, 180, 203, 232, 241, 304
Винтовой анкер HMS-KS с потайной головкой, 316
Винтовой анкер MMS с шестигранной головкой, 316
Винтовой анкер MMS-MS с плоской конической, 316
головкой
Внешний соединитель, 255, 276
Внутренний угол, 303

Г

Групповое крепление GRIP M 15, 210, 298
Групповое крепление GRIP M 30, 210, 298-299
Групповое крепление GRIP M 70, 210, 299

Д

Дистанционная вставка для кабельного зажима, 300
Дистанционная скоба 732 для крепления кабеля и, 295
труб
Дистанционная скоба 733 для крепления кабеля и, 296
труб
Донная вставка, 212, 252, 266, 274
Дюбель с внутренней резьбой, 312, 314

З

Забивной стержень для дюбеля с внутренней, 312
резьбой
Заглушка, 222, 225, 240
Заглушка I120/E90 для внутренней высоты 105 мм, 230
Заглушка I120/E90 для внутренней высоты 50 мм, 230
Заглушка I90/E30 для внутренней высоты 105 мм, 228
Заглушка I90/E30 для внутренней высоты 50 мм, 228
Заглушка для внутренней высоты 105 мм, 235
Заглушка для внутренней высоты 50 мм, 234
Заглушка для кабельного короба LKM, 304
Зажим, 214
Зажим для фиксации, 247
Зажимная скоба двойная, с металлической, 287, 293
прижимной пластиной
Зажимная скоба одинарная, с металлической, 288, 292-293
прижимной пластиной
Зажимная скоба тройная, с металлической, 288, 293
прижимной пластиной
Запасной аккумулятор, 188
Защитное покрытие, ведро, 184
Защитное покрытие, картридж, 184
Защитный колпачок для кабельного лотка, 255, 276
лестничного типа
Защитный колпачок для монтажной рейки MS21, 216
Защитный колпачок для монтажной рейки MS41, 216
Защитный колпачок для проволочного лотка, 214, 253, 267
Защитный колпачок для профильной рейки, 227
Защитный колпачок для стойки US 3, 237, 257, 278
Защитный колпачок для стойки US 5, 215, 258, 279
Защитный колпачок для стойки US 7, 259

И

Идентификационная табличка, 275, 294

К

Кабельная скоба для настенного монтажа, 222, 225
Кабельная скоба для потолочного монтажа, 222, 225
Кабельные зажимы из металла, для 10 проводов, 210
Кабельные зажимы из металла, для 14 проводов, 300
Кабельные зажимы из металла, для 16 проводов, 210
Кабельные зажимы из металла, для 18 проводов, 299
Кабельный ввод V-Tec, латунь, 226
Кабельный ввод с глухой гайкой, 309
Кабельный ввод, контргайка, латунь, 226
Кабельный ввод, универсальное уплотнительное, 226
кольцо V-Tec
Кабельный короб LKM 20030, 303
Кабельный короб LKM 60100, 303
Кабельный лоток RKSM 60, 211
Кабельный лоток RKS-Magic®, 250, 264
Кабельный лоток SKS 60, 211
Кабельный лоток лестничного типа, 255, 276
Кабельный отвод, 254, 268
Картридж с 2-компонентным раствором, 315
Клейкая лента, 189
Клеммное соединение, 213
Кольцо для защиты кромок кабельного короба LKM, 304
Комплект, 246
Комплект клиньев для дополнительной установки, 180
Комплект соединителей, 236
Контргайка, 309
Конусное сверло для пористого бетона, 315
Крепёжная скоба, 232
Крепёжные скобы, 241

05_BSS_Masterkatalog_Länder_2012 / ru / 16/07/2012 (LLExport_04002)

К

Крепежный угол, 286
Крышка внешнего угла, 220, 223
Крышка внутреннего угла, 224
Крышка внутреннего угла, 221
Крышка неперфорированная, 251, 253, 265, 267
Крышка плоского угла, 221, 224
Крышка с поворотным фиксатором, 251, 265
Крышка Т-образной/ крестообразной секции, 251, 266
Крышка угловой секции 45°, 265
Крышка угловой секции 90°, 251, 265

Л

Листовой кабельный лоток SKS, 274

М

Манжета для трубы с 2 крепежными планками, 178, 184, 202
Манжета для трубы с 4 крепежными планками, 179, 184, 202
Манжета для трубы с 6 крепежными планками, 179, 184, 202
Маркировочная табличка, 254
Маркировочная табличка, 180, 185, 189, 192, 198, 203, 206, 233, 239, 242, 247, 256, 266, 268, 277, 288, 296, 300, 302, 305, 309
Маркировочная табличка для разгрузки от натяжения, 289
Маркировочная табличка, 252, 297
Металлические ленточные хомуты, узкие, 246
Металлические ленточные хомуты, широкие, 246
Металлический распорный дюбель, 203
Минеральная вата, 180, 185, 202, 206
Монтажная лента, 247
Монтажная рейка, MS21, 216
Монтажная рейка, MS41, 216
Монтажный пистолет, 315
Монтажный пистолет на аккумуляторах, 188

Н

Настенный и опорный кронштейн AW 15, 237, 280
Настенный и опорный кронштейн AW 30, 260, 280
Настенный и опорный кронштейн AW 30 F, 280
Настенный и опорный кронштейн AW 30F, 215
Настенный и опорный кронштейн AW 55, 260
Настенный и опорный кронштейн MAW 12, 279
Настенный/опорный кронштейн AW 15, 260
Настенный/опорный кронштейн AWG 15, 260

О

Огнестойкая заглушка FBA-S, 196
Огнестойкая мини-оболочка FBA-DR, пустая, 197
Огнестойкая оболочка FBA-D для просверленного отверстия, 197
Огнестойкая оболочка FBA-SR, 196
Огнестойкая панель из силиката кальция, 180, 185, 189, 192, 197
Огнестойкая подушка, 192
Огнестойкая проходка из сборных рамок FBA-F, 196
Огнестойкая скоба, 215, 260, 280
Огнестойкая шпатлевка PYROPLUG® Screed, 197
Огнестойкая шпатлевка в ведре, 178
Огнестойкая шпатлевка в картридже, 178, 202, 206
Огнестойкие кабельные каналы, 240
Огнестойкий винтовой анкер, 227
Огнестойкий зажим кабельного короба LKM, 303
Огнестойкий короб I120/E90, внутренняя высота 105 мм, 230
Огнестойкий короб I120/E90, внутренняя высота 50 мм, 230
Огнестойкий короб I90/E30, внутренняя высота 105 мм, 228
Огнестойкий короб I90/E30, внутренняя высота 50 мм, 228
Огнестойкий короб из металла, от I30 до I120, 220, 223
Огнестойкий короб, внутренняя высота 105 мм, 235

О

Огнестойкий пеноблок FBA-B120, 196
Огнестойкий пеноблок FBA-B200, 196
Огнестойкое покрытие, образующее изоляционный слой, ведро, 206
Опора, 220, 223
Опора крышки, 225
Опорная пластина, 256
Опорная пластина для группового крепления GRIP, 298
M 15
Опорная пластина для фасонной детали, 256, 277

П

Пластина для внешнего угла, 221, 224
Пластина для внутреннего угла, 221, 224
Пластина для плоского угла, 221, 224
Пластина для соединителя для настенного монтажа, 222, 225
I120
Плита из минерального волокна, 184
Плоский угол, 304
Подвесная скоба, 269
Подвесная стойка US 3, 237, 278
Подвесная стойка US 5, 215, 257, 278
Подвесная стойка US 7, 258
Подвесная стойка US 3, 257
Предохранительный крюк, 214
Проволочный лоток GRM 55, 213
Проволочный лоток GR-Magic®, 267
Проволочный лоток GR-Magic®, оцинкованный гальваническим методом, 253
Проволочный лоток G-образной формы, G-GRM, 214
Продольная пластина, 294
Продольный соединитель, 286
Противопожарный канал, внутренняя высота 50 мм, 234
Противопожарный комплект в чемодане, 188
Профессиональный монтажный пистолет, 188
Профильная рейка фиксированной длины, 227
Профильная рейка, шлиц 16,5 мм, 292
Профильная рейка, шлиц 17 мм, 292
Профильная рейка, шлиц 18 мм, 292

Р

Разделительная полочка, 216, 261, 269, 281
Разделительная полочка, для кабельного короба с внутренней высотой 105 мм, 238
Разделительная полочка, для кабельного короба с внутренней высотой 50 мм, 238
Разделительная скоба для потолочного монтажа, 231
Разделительный уголок для настенного монтажа, 231
Распорка DSK 45, 279
Распорка DSK 25, 237
Распорка DSK 45, 215, 259
Распорка DSK 47, 259, 279
Распорка DSK 61, 260
Распределительная пластина, 256, 277

С

Смесительная трубка, 188
Соединители, 213
Соединитель, 220, 223, 250, 253, 264, 267
Соединитель U-образной стойки, 286
Соединитель для RKSM, 211
Соединитель для SKS, 212
Соединитель для настенного монтажа I120, 222, 225
Соединитель для настенного монтажа I90 для внутренней высоты 50 мм, 228
Соединитель для подвесного монтажа, 240
Соединитель для разделительной полочки, 261, 269, 281
Соединитель для углового монтажа, 220, 223
Соединительная муфта, 261, 280

05_BSS_Masterkatalog_Länder_2012 / ru / 16/07/2012 (LLExport_04002)

С

Соединительная муфта трубы Stapa без резьбы,, гальванически оцинкованная 301
Соединительная муфта трубы Stapa без резьбы,, оцинкованная методом горячего погружения 302
Соединительная муфта трубы Stapa без резьбы, с, черным порошковым покрытием 301
Соединительная скоба, 254, 256, 275, 277
Соединительная скоба наклонная, 275, 277
Стальная проволочная решетка, 192, 197
Стержень с резьбой, 179, 185, 202, 215, 227, 238, 240, 261, 280
Стойка US 3, 237, 257, 278
Стойка US 5, 258, 279
Стойка US 7, 259
Строительный раствор, 233, 236, 241
Стыковая планка, 252, 274
Стыковая планка для SKS, 212
Стыковый соединитель кабельного короба LKM, 303
Сухой огнестойкий раствор в ведре, 178
Сухой строительный раствор в бумажном мешке, 178

Т

Т-образная секция, 255, 276
Т-образная секция, внутренняя высота 105 мм, 235
Т-образная секция, внутренняя высота 50 мм, 234
Т-образное/крестовое соединение, 211, 250, 264, 274
Траверса для стойки US 5, регулируемая, 258, 279
Траверса для стойки US 3, 278
Траверса для стойки US 5, 258
Траверса для стойки US 5, 279
Траверса для стойки US 3, 257
Траверса для стойки US 7, 259
Траверса для стойки US 7, регулируемая, 259
Труба Stapa без резьбы, гальванически оцинкованная 301
Труба Stapa без резьбы, оцинкованная методом горячего погружения 302
Труба Stapa без резьбы, с черным порошковым покрытием 301
Труба Stapa, заглушка, 302

У

Угловая секция 45°, 264
Угловая секция 90°, 211, 250, 255, 264, 274, 276
Угловая секция 90°, внутренняя высота 105 мм, 235
Угловая секция 90°, внутренняя высота 50 мм, 234
Угловой соединитель, 274
Универсальное сверло для дюбеля с внутренней резьбой 312
Уплотнитель I90, 229, 236
Уплотнительная лента, 189, 197, 240
Уплотнительная лента I120/E90, 230
Уплотнительная лента I90/E30, 229
Уплотнительная рамка для настенного монтажа I90, для внутренней высоты 105 мм 235
Уплотнительная рамка для настенного монтажа I90, для внутренней высоты 50 мм 234
Уплотнительная рамка I90 для внутренней высоты, 105 мм 228
Уплотнительные лента I90/E30, 235

Ф

Фасонная деталь кабельного короба LKM: внешний, угол 304
Фасонная деталь кабельного короба LKM: Т-, образная секция 304
Фиксатор, 217, 253, 255, 261-262, 267, 269, 276, 281
Фиксатор для монтажной ленты, 247
Фиксатор для разгрузки кабеля от натяжения,, внутренняя высота 115 мм 289, 297
Фиксатор для разгрузки кабеля от натяжения,, внутренняя высота 175 мм 289, 297

Ф

Фиксатор крышки, 226, 251, 254, 265, 268
Фиксатор, скользящая гайка для шлица шириной 18, мм 294
Фиксатор, скользящая гайка для шлица шириной до, 17 мм 294

Ц

Центрирующая насадка для пористого бетона, 315

Ш

Шайба, 179, 185, 203, 217, 227, 238, 241, 262, 305
Шайба 966, 282
Шайба для фиксации, 294
Шайба с большим наружным диаметром DIN 440, 262, 282
Шестигранная гайка, 179, 185, 203, 217, 227, 238, 241, 263, 282

Щ

Щипцы для металлических ленточных хомутов, 246

05_BSS_Masterkatalog_Länder_2012 / ru / 16/07/2012 (LLExport_04002)

05_BSS_Masterkatalog_Länder_2012 / ru / 16/07/2012 (LLExport_04002)

Установка GTIN: Код страны **40** Код производителя **1219** Индивидуальный GTIN **5647589**

GTIN	Арт.-№	Цена	Стр.
		€/100 шт.	
500079	**1003 03 8**		232
500085	**1003 04 6**		232
500091	**1003 05 4**		232
500097	**1003 06 2**		232
500103	**1003 07 0**		232
500109	**1003 08 9**		232
500115	**1003 09 7**		232
500121	**1003 10 0**		232
500127	**1003 11 9**		232
500133	**1003 12 7**		232
500139	**1003 13 5**		232
500145	**1003 17 8**		232
500151	**1003 19 4**		232
500157	**1003 20 8**		232
500163	**1003 21 6**		232
500169	**1003 23 2**		232
556689	**1003 25 9**		232
500175	**1003 28 3**		232
556695	**1003 32 1**		232
500181	**1003 35 6**		232
500187	**1003 37 2**		232
500193	**1003 40 2**		232
500205	**1003 46 1**		232
503829	**1104 26 8**		292
503835	**1104 28 4**		292
583635	**1104 29 2**		292
503841	**1104 30 6**		292
		€/100 м	
503877	**1104 50 0**		292
504759	**1119 65 6**		292
505023	**1121 97 9**		292
		€/100 шт.	
548451	**1122 50 9**		216
548589	**1122 51 7**		216
548625	**1122 52 5**		216
548679	**1122 53 3**		216
568620	**1122 90 0**		216
568621	**1122 90 2**		216
569762	**1122 93 3**		216
569766	**1122 93 4**		216
569767	**1122 93 5**		227
505371	**1144 10 3**		294
505455	**1146 50 5**		294
506271	**1156 00 4**		287
506277	**1156 01 2**		287
506283	**1156 02 0**		287
506289	**1156 03 9**		287
506295	**1156 04 7**		287
506301	**1156 05 5**		287
506307	**1156 06 3**		287
506313	**1156 07 1**		287
506319	**1156 09 8**		287
506325	**1156 10 1**		287
506331	**1156 12 8**		287
506337	**1156 13 6**		287
506343	**1156 14 4**		287
506349	**1156 15 2**		287
506355	**1156 16 0**		287
549483	**1156 17 9**		287
549489	**1156 18 7**		287
549495	**1156 19 5**		287
595870	**1156 20 9**		287
595876	**1156 24 1**		288
595882	**1156 26 8**		288
595888	**1156 27 6**		288
595894	**1156 28 4**		288
549825	**1158 00 7**		288
549831	**1158 01 5**		288
549837	**1158 02 3**		288
549843	**1158 03 1**		288
549849	**1158 05 8**		288
549855	**1158 06 6**		288
549861	**1158 07 4**		288
549867	**1158 08 2**		288
549873	**1158 09 0**		288
549879	**1158 10 4**		288
549885	**1158 11 2**		288
549891	**1158 12 0**		288

GTIN	Арт.-№	Цена	Стр.
		€/100 шт.	
508203	**1195 79 4**		294
508209	**1195 80 8**		294
508215	**1195 81 6**		294
508221	**1195 82 4**		294
508227	**1195 83 2**		294
508233	**1195 84 0**		294
508239	**1195 85 9**		294
508245	**1195 86 7**		294
508251	**1195 87 5**		294
523785	**1195 88 3**		294
511449	**1360 05 1**		295
511455	**1360 08 6**		295
511461	**1360 10 8**		295
511467	**1360 12 4**		295
511473	**1360 14 0**		295
511479	**1360 15 9**		295
511485	**1360 16 7**		295
511491	**1360 18 3**		295
511497	**1360 20 5**		295
511503	**1360 22 1**		295
511509	**1360 24 8**		295
511515	**1360 26 4**		295
511521	**1360 28 0**		295
511527	**1360 30 2**		295
511533	**1360 33 7**		295
511539	**1360 35 3**		295
511545	**1360 38 8**		295
511551	**1360 39 6**		295
511557	**1360 42 6**		295
511563	**1360 45 0**		295
511569	**1360 48 5**		295
511575	**1360 50 7**		295
511587	**1360 60 4**		295
556911	**1360 63 9**		295
511611	**1361 20 1**		296
511617	**1361 23 6**		296
511623	**1361 29 5**		296
511629	**1361 38 4**		296
511635	**1361 48 1**		296
511641	**1361 51 1**		296
511647	**1361 61 9**		296
511653	**1361 63 5**		296
503583	**2029 67 2**		226
503589	**2029 67 5**		226
503595	**2029 67 7**		226
503601	**2029 67 9**		226
503607	**2029 68 2**		226
503613	**2029 68 5**		226
503619	**2029 68 8**		226
503625	**2029 69 0**		226
503631	**2029 69 3**		226
503637	**2029 69 6**		226
		€/100 м	
578203	**2046 56 5**		301
578204	**2046 56 6**		301
578207	**2046 56 7**		301
578208	**2046 56 8**		301
578209	**2046 56 9**		301
578210	**2046 57 0**		301
578213	**2046 57 1**		301
		€/100 шт.	
578177	**2046 58 2**		301
578178	**2046 58 3**		301
578179	**2046 58 4**		301
578180	**2046 58 5**		301
578184	**2046 58 6**		301
578185	**2046 58 7**		301
578186	**2046 58 8**		301
		€/100 м	
578214	**2046 59 3**		302
578215	**2046 59 4**		302
578216	**2046 59 5**		302
578220	**2046 59 6**		302
578221	**2046 59 7**		302
578222	**2046 59 8**		302
578226	**2046 59 9**		302
		€/100 шт.	
578238	**2046 62 0**		302
578239	**2046 62 1**		302
578240	**2046 62 2**		302

GTIN	Арт.-№	Цена	Стр.
		€/100 шт.	
578244	**2046 62 3**		302
578245	**2046 62 4**		302
578246	**2046 62 5**		302
578249	**2046 62 6**		302
		€/100 м	
592464	**2046 84 0**		301
592465	**2046 84 1**		301
592466	**2046 84 2**		301
592467	**2046 84 3**		301
592468	**2046 84 4**		301
592469	**2046 84 5**		301
592470	**2046 84 6**		301
		€/100 шт.	
592478	**2046 85 4**		301
592479	**2046 85 5**		301
592480	**2046 85 6**		301
592481	**2046 85 7**		301
592482	**2046 85 8**		301
592483	**2046 85 9**		301
592484	**2046 86 0**		301
549075	**2047 81 0**		302
549069	**2047 82 9**		302
549063	**2047 83 7**		302
548769	**2047 85 3**		302
503769	**2047 86 1**		302
503763	**2047 88 8**		302
503757	**2047 89 6**		302
546885	**2047 93 4**		302
546891	**2047 94 2**		302
546897	**2047 95 0**		302
546915	**2047 96 9**		302
546921	**2047 97 7**		302
546927	**2047 98 5**		302
546933	**2047 99 3**		302
580899	**2086 01 8**		226
580923	**2086 02 4**		226
580941	**2086 03 0**		226
580959	**2086 03 6**		226
580977	**2086 04 2**		226
580989	**2086 04 8**		226
581007	**2086 05 4**		226
547413	**2091 60 7**		226
593169	**2091 61 5**		226
593175	**2091 62 3**		226
593181	**2091 63 1**		226
593187	**2091 65 8**		226
547419	**2091 66 6**		226
547479	**2091 67 4**		226
503661	**2204 00 0**		210
521067	**2204 01 0**		210
504497	**2205 09 7**		300
586395	**2207 02 8**		210
579879	**2207 03 6**		210
502249	**2207 06 0**		210
580939	**2207 08 0**		298
580940	**2207 08 8**		298
580944	**2207 11 2**		299
580945	**2207 13 2**		298
580946	**2207 14 0**		299
580947	**2207 16 4**		299
586401	**2207 18 4**		298
525321	**3141 04 7**		179
525333	**3141 12 8**		179
525339	**3141 20 9**		227
525345	**3141 30 6**		215
525543	**3156 14 1**		294
525735	**3160 75 0**		281
529809	**3400 06 9**		179
529815	**3400 08 5**		179
529821	**3400 10 7**		227
529827	**3400 12 3**		217

GTIN	Арт.-№	Цена	Стр.
		€/100 шт.	
530007	**3402 08 8**		282
530013	**3402 09 6**		238
530019	**3402 12 6**		217
530031	**3402 20 7**		179
530037	**3402 21 5**		179
530043	**3402 22 3**		227
586809	**3403 08 4**		305
543737	**3488 29 2**		315
543738	**3488 29 8**		315
		€/шт.	
531927	**3488 40 3**		315
		€/100 шт.	
543743	**3488 45 2**		315
571425	**3488 46 2**		315
543744	**3488 46 4**		315
543746	**3488 51 5**		315
		€/шт.	
543749	**3488 52 5**		315
531891	**3488 52 7**		315
		€/100 шт.	
545403	**3492 03 6**		312
545409	**3492 06 0**		312
545415	**3492 09 5**		312
590983	**3492 09 7**		314
502517	**3492 14 5**		314
502518	**3492 15 0**		314
580267	**3492 17 2**		314
		€/шт.	
545439	**3492 33 8**		312
545445	**3492 36 2**		312
545451	**3492 39 7**		312
545421	**3492 62 1**		312
545427	**3492 66 4**		312
545433	**3492 69 9**		312
		€/100 шт.	
591769	**3498 09 4**		220
591890	**3498 09 6**		232
591891	**3498 09 8**		232
585006	**3498 10 0**		238
596392	**3498 10 7**		179
596398	**3498 12 3**		316
596404	**3498 15 8**		316
596410	**3498 20 4**		316
569317	**3498 26 0**		180
596416	**3498 26 3**		316
551997	**3498 27 1**		232
546189	**3498 42 5**		203
578471	**3498 42 6**		314
569319	**3498 46 8**		304
578472	**3498 46 9**		314
550425	**3498 48 4**		312
570606	**3498 48 7**		314
588843	**3498 50 6**		203
570607	**3498 50 9**		314
588849	**3498 54 9**		312
580273	**3498 55 4**		314
588855	**3498 58 1**		312
588861	**3498 65 4**		312
559893	**3498 76 0**		313
559911	**3498 76 4**		313
569271	**3498 82 4**		314
568880	**3498 83 5**		314
569265	**3498 85 9**		314
		€/м	
610177	**6001 07 8**		267
516607	**6001 09 3**		267
685855	**6001 44 2**		213
685861	**6001 44 6**		213
504527	**6001 44 7**		253
685867	**6001 44 8**		213
685873	**6001 45 0**		213
		€/100 шт.	
587288	**6003 75 0**		213
587289	**6003 75 4**		213
		€/м	
568643	**6005 53 5**		214

05_BSS_Masterkatalog_Länder_2012 / ru / 12/07/2012 / LLExport_04002

GTIN	Арт.-№	Цена	Стр.
		€/м	
568644	**6005 53 8**		214
568645	**6005 54 1**		214
568646	**6005 54 4**		214
		€/шт.	
593869	**6005 65 0**		214
		€/м	
695972	**6010 00 8**		286
695978	**6010 01 6**		286
695984	**6010 02 4**		286
695990	**6010 10 5**		286
695996	**6010 11 3**		286
696002	**6010 12 1**		286
		€/шт.	
593868	**6015 34 5**		254
652051	**6016 59 6**		213
601321	**6016 64 2**		267
612007	**6016 64 8**		267
601345	**6016 83 9**		267
726143	**6016 85 5**		213
612043	**6016 85 9**		267
601357	**6017 04 5**		269
612049	**6017 09 2**		269
644689	**6018 50 5**		286
601453	**6019 52 8**		286
588167	**6041 08 0**		264
588169	**6041 08 4**		264
588170	**6041 08 6**		264
588174	**6041 10 0**		264
588176	**6041 10 4**		264
588177	**6041 10 6**		264
588181	**6041 13 0**		211
588183	**6041 13 4**		211
588184	**6041 13 6**		211
588185	**6041 13 8**		211
588186	**6041 14 0**		211
588187	**6041 14 2**		211
588188	**6041 15 0**		250
588190	**6041 15 4**		250
588191	**6041 15 6**		250
588192	**6041 15 8**		250
588195	**6041 18 0**		264
587832	**6041 18 4**		264
587833	**6041 18 6**		264
587840	**6041 20 0**		264
587845	**6041 20 4**		264
587846	**6041 20 6**		264
587856	**6041 23 0**		211
587858	**6041 23 4**		211
587862	**6041 23 6**		211
587863	**6041 23 8**		211
587864	**6041 24 0**		211
587868	**6041 24 2**		211
587869	**6041 25 0**		250
587874	**6041 25 4**		250
587875	**6041 25 7**		250
587876	**6041 25 9**		250
587879	**6041 27 0**		264
587881	**6041 27 5**		264
587882	**6041 27 7**		264
587886	**6041 29 0**		264
587888	**6041 29 4**		264
587892	**6041 29 6**		264
		€/м	
539087	**6047 61 1**		211
590389	**6047 61 2**		250
570608	**6047 61 3**		264
570611	**6047 61 4**		264

GTIN	Арт.-№	Цена	Стр.
		€/м	
539120	**6047 63 8**		211
590393	**6047 63 9**		250
570614	**6047 64 0**		264
570617	**6047 64 1**		264
539121	**6047 65 4**		211
590394	**6047 65 5**		250
570618	**6047 65 6**		264
570619	**6047 65 7**		264
539122	**6047 68 9**		211
590395	**6047 69 0**		250
605797	**6052 09 6**		251
602971	**6052 10 3**		251
605815	**6052 20 7**		251
603007	**6052 21 0**		251
605827	**6052 30 4**		251
603139	**6052 30 7**		251
605839	**6052 40 1**		251
603151	**6052 40 5**		251
665755	**6052 64 3**		251
665767	**6052 65 0**		251
633667	**6052 65 6**		251
633673	**6052 66 2**		251
603877	**6052 70 3**		251
603889	**6052 70 9**		251
603895	**6052 71 2**		251
603901	**6052 71 5**		251
603193	**6052 82 4**		265
603205	**6052 83 1**		265
603217	**6052 83 4**		265
605887	**6052 87 8**		265
605893	**6052 89 4**		265
605899	**6052 90 8**		265
567567	**6052 98 0**		265
586616	**6052 98 1**		265
695581	**6052 98 3**		265
502112	**6052 99 1**		265
502115	**6052 99 3**		265
502116	**6052 99 4**		265
606019	**6056 10 5**		274
606025	**6056 20 2**		211
606031	**6056 29 6**		211
606037	**6056 40 7**		211
606043	**6056 50 4**		211
606049	**6056 60 1**		211
569444	**6062 02 5**		269
569447	**6062 02 8**		269
569448	**6062 03 3**		216
569454	**6062 06 8**		216
569455	**6062 08 4**		269
569456	**6062 08 6**		269
569457	**6062 11 4**		238
		€/100 шт.	
569461	**6062 28 0**		216
569462	**6062 28 2**		217
569465	**6062 28 4**		262
644137	**6065 60 0**		251
		€/шт.	
606553	**6067 11 5**		212
569472	**6067 97 0**		261
588950	**6068 91 4**		211
588952	**6068 91 8**		211
588953	**6068 92 0**		211
588954	**6068 92 2**		211
589049	**6068 93 6**		250
589051	**6068 94 0**		250
589052	**6068 94 2**		250
589056	**6068 94 4**		250

GTIN	Арт.-№	Цена	Стр.
		€/шт.	
588957	**6068 95 8**		264
588959	**6068 96 2**		264
588960	**6068 96 4**		264
588964	**6068 98 0**		264
588966	**6068 98 4**		264
588967	**6068 98 6**		264
		€/м	
529963	**6207 50 1**		276
529964	**6207 50 5**		276
529968	**6207 50 9**		276
670555	**6207 92 8**		255
670561	**6207 93 2**		255
670567	**6207 93 6**		255
670573	**6207 94 0**		255
506425	**6208 62 7**		286
506426	**6208 63 0**		286
506429	**6208 63 3**		286
		€/шт.	
696026	**6208 77 0**		255
613951	**6208 80 0**		286
614371	**6211 22 4**		255
614377	**6211 23 2**		255
614383	**6211 24 0**		255
614389	**6211 25 9**		255
615091	**6213 72 3**		255
615097	**6213 73 1**		255
615103	**6213 75 8**		255
615109	**6213 76 6**		255
567793	**6220 13 9**		254
580715	**6220 14 5**		268
616339	**6220 43 6**		256
616345	**6220 44 4**		256
616351	**6220 45 2**		256
616357	**6220 46 0**		256
616453	**6221 07 6**		255
697688	**6221 46 7**		256
616615	**6221 85 8**		256
616621	**6221 86 6**		256
616627	**6221 87 4**		256
616633	**6221 88 2**		256
		€/пара	
566800	**6222 53 7**		255
		€/шт.	
655585	**6222 94 3**		256
655591	**6222 95 1**		256
655597	**6222 97 8**		256
		€/м	
611887	**6246 97 4**		303
		€/шт.	
631213	**6247 11 3**		303
611899	**6247 43 4**		303
631531	**6247 46 6**		303
631255	**6248 00 4**		304
631297	**6248 06 3**		304
631339	**6248 14 4**		303
631783	**6248 20 9**		304
657559	**6248 30 6**		304
601871	**6249 84 4**		303
502032	**6249 85 2**		304
568508	**6249 88 1**		303
514908	**6288 70 0**		226
566803	**6338 45 8**		237
566804	**6338 46 2**		215
566806	**6338 49 7**		259
618655	**6339 01 8**		258
618661	**6339 03 4**		258
618667	**6339 05 0**		258
618673	**6339 07 7**		258
618679	**6339 09 3**		258

GTIN	Арт.-№	Цена	Стр.
		€/шт.	
618685	**6339 11 5**		258
618691	**6339 13 1**		258
618697	**6339 16 6**		258
618703	**6339 18 2**		258
618709	**6339 19 0**		258
618715	**6339 20 4**		258
618721	**6339 21 2**		258
618727	**6339 22 0**		258
618733	**6339 23 9**		258
618739	**6339 24 7**		258
618745	**6339 25 5**		258
618751	**6339 26 3**		258
618757	**6339 27 1**		258
618763	**6339 29 8**		258
618769	**6340 01 6**		259
618775	**6340 03 2**		259
618781	**6340 05 9**		259
618787	**6340 07 5**		259
618793	**6340 09 1**		259
618799	**6340 11 3**		259
618805	**6340 14 8**		259
618811	**6340 16 4**		259
618817	**6340 18 0**		259
618823	**6340 19 9**		259
618829	**6340 20 2**		259
618835	**6340 21 0**		259
618841	**6340 22 9**		259
618847	**6340 23 7**		259
618853	**6340 24 5**		259
618859	**6340 25 3**		259
618865	**6340 26 1**		259
618871	**6340 28 8**		259
618877	**6340 29 6**		259
695900	**6340 88 1**		258
695906	**6340 90 3**		258
695912	**6340 91 1**		258
695918	**6340 93 8**		258
660175	**6340 94 6**		258
604392	**6340 95 0**		258
604404	**6340 95 4**		258
604416	**6340 95 8**		258
628417	**6340 96 2**		258
643759	**6340 96 6**		258
643765	**6340 97 0**		258
653677	**6341 52 7**		215
653671	**6341 53 5**		215
653665	**6341 54 3**		215
653659	**6341 55 1**		215
653653	**6341 57 8**		215
653647	**6341 58 6**		215
653641	**6341 59 4**		215
653635	**6341 60 8**		215
653629	**6341 61 6**		215
653623	**6341 62 4**		215
653617	**6341 63 2**		215
622177	**6342 30 2**		237
622201	**6342 30 4**		237
622207	**6342 30 6**		237
622231	**6342 30 8**		257
622237	**6342 31 0**		257
622243	**6342 31 2**		257
622249	**6342 31 4**		257
622351	**6342 31 6**		257
622357	**6342 31 8**		257
622363	**6342 32 8**		278
622429	**6342 33 8**		278
622447	**6342 35 1**		237
622453	**6342 35 3**		237
622459	**6342 35 5**		237
622465	**6342 35 7**		237
622471	**6342 35 9**		237
622477	**6342 36 2**		237
622501	**6342 36 4**		237
622507	**6342 36 6**		237
622513	**6342 36 8**		237
622537	**6342 37 0**		237
622543	**6342 37 2**		237
634021	**6348 87 4**		257

05_BSS_Masterkatalog_Länder_2012 / ru / 12/07/2012 / LLExport_04002

Установка GTIN: Код страны **40** Код производителя **1219** Индивидуальный GTIN **5647589**

GTIN	Арт.-№	Цена	Стр.
		€/шт.	
616891	**6348 90 4**		258
690145	**6348 92 0**		258
619141	**6349 10 2**		259
619147	**6349 15 3**		259
507972	**6363 88 8**		269
507973	**6363 89 2**		269
650173	**6364 94 2**		275
646981	**6365 02 7**		275
		€/100 шт.	
619981	**6406 12 2**		217
607837	**6406 14 2**		270
619987	**6406 15 7**		217
607843	**6406 19 3**		270
619999	**6406 20 3**		217
620005	**6406 25 4**		282
620023	**6406 52 1**		270
620029	**6406 55 6**		270
620125	**6406 96 3**		287
620143	**6407 04 8**		287
620179	**6407 52 8**		262
620185	**6407 53 6**		282
620191	**6407 56 0**		287
620215	**6408 51 6**		281
647995	**6408 70 2**		217
648007	**6408 72 9**		262
648013	**6408 73 7**		217
620221	**6410 08 1**		280
620227	**6410 10 3**		261
620233	**6410 11 1**		261
		€/шт.	
622927	**6416 44 6**		237
620281	**6416 50 0**		215
689425	**6416 50 4**		259
620287	**6416 51 9**		260
665059	**6417 02 7**		215
665065	**6417 04 3**		215
665071	**6417 07 8**		215
665077	**6417 09 4**		215
665083	**6417 11 6**		215
620431	**6418 19 8**		215
		€/100 шт.	
643747	**6418 25 0**		237
651847	**6418 25 2**		217
620443	**6418 28 7**		262
620449	**6418 29 5**		262
620455	**6418 31 7**		262
		€/шт.	
620473	**6418 55 4**		260
620479	**6418 57 0**		260
620485	**6418 59 7**		260
620659	**6419 70 4**		260
620671	**6419 72 0**		260
620677	**6419 74 7**		260
620683	**6419 76 3**		260
620689	**6419 79 8**		260
666253	**6420 60 8**		260
666259	**6420 61 0**		260
666265	**6420 61 2**		260
620707	**6420 65 6**		280
620713	**6420 66 4**		237
620719	**6420 68 0**		237

GTIN	Арт.-№	Цена	Стр.
		€/шт.	
620725	**6420 71 0**		237
620731	**6420 74 5**		237
663685	**6424 71 6**		279
663697	**6424 73 2**		279
663703	**6424 74 0**		279
663709	**6424 75 9**		279
620887	**6437 10 9**		214
607997	**7070 20 5**		252
609488	**7070 21 3**		212
609494	**7070 21 7**		212
609500	**7070 22 1**		212
609506	**7070 22 5**		212
609518	**7070 23 3**		212
609524	**7070 30 6**		252
609536	**7070 31 4**		252
609542	**7070 31 8**		252
609548	**7070 32 2**		252
623107	**7083 10 6**		212
623119	**7083 20 3**		212
623125	**7083 30 0**		212
623131	**7083 40 8**		212
623137	**7083 50 5**		212
623149	**7083 60 2**		212
698372	**7083 61 8**		252
698294	**7083 62 6**		252
698288	**7083 63 0**		252
602425	**7083 63 4**		252
623203	**7084 01 3**		266
623209	**7084 04 8**		266
623215	**7084 06 4**		266
586633	**7084 14 1**		266
586634	**7084 14 3**		266
586635	**7084 14 5**		266
592894	**7138 43 0**		265
592896	**7138 43 4**		265
592897	**7138 43 6**		265
592901	**7138 45 0**		265
592903	**7138 45 4**		265
592904	**7138 45 6**		265
592909	**7138 50 0**		251
592911	**7138 50 4**		251
592912	**7138 50 6**		251
592913	**7138 50 8**		251
592919	**7138 54 0**		251
592921	**7138 54 4**		251
592922	**7138 54 6**		251
592923	**7138 54 8**		251
592926	**7138 57 0**		265
592928	**7138 57 4**		265
592929	**7138 57 6**		265
592933	**7138 59 0**		265
592935	**7138 59 4**		265
592936	**7138 59 6**		265
593058	**7138 64 0**		251
593060	**7138 64 4**		251
593061	**7138 64 6**		251
593062	**7138 64 8**		251
593065	**7138 68 0**		251
593067	**7138 68 4**		251
593068	**7138 68 6**		251
593069	**7138 68 8**		251
593072	**7138 72 0**		266
593076	**7138 72 4**		266
593077	**7138 72 6**		266
593081	**7138 74 0**		266
593083	**7138 74 4**		266
593084	**7138 74 6**		266
585655	**7202 20 0**		178
585656	**7202 20 1**		178
585659	**7202 20 3**		178
585660	**7202 20 4**		179
585661	**7202 20 5**		179
585662	**7202 20 6**		179

GTIN	Арт.-№	Цена	Стр.
		€/шт.	
585666	**7202 20 7**		179
585667	**7202 20 8**		179
585668	**7202 20 9**		179
585671	**7202 21 0**		179
544823	**7202 26 5**		246
584785	**7202 28 3**		180
585012	**7202 29 5**		184
585013	**7202 30 0**		178
585014	**7202 30 2**		178
591892	**7202 30 6**		180
585018	**7202 31 0**		184
585019	**7202 31 2**		184
542819	**7202 32 2**		197
542820	**7202 50 6**		196
542821	**7202 50 8**		196
542827	**7202 51 0**		189
542822	**7202 51 6**		196
584791	**7202 52 1**		189
614221	**7202 55 1**		196
614227	**7202 55 5**		196
614233	**7202 55 9**		196
614239	**7202 56 3**		196
614245	**7202 56 7**		196
614251	**7202 57 1**		196
614257	**7202 57 5**		196
614263	**7202 57 9**		196
614269	**7202 58 6**		196
542833	**7202 61 3**		197
542834	**7202 61 7**		197
614281	**7202 62 4**		197
614293	**7202 62 8**		197
614401	**7202 66 0**		196
646099	**7202 70 9**		192
646087	**7202 72 5**		192
646075	**7202 74 1**		192
584786	**7202 90 4**		180
584787	**7202 91 2**		180
584788	**7202 96 3**		192
584789	**7202 97 1**		192
		€/100 шт.	
569334	**7203 10 0**		246
569335	**7203 10 2**		246
569336	**7203 10 4**		246
569337	**7203 10 6**		246
569338	**7203 10 8**		246
569339	**7203 11 0**		246
569340	**7203 11 2**		246
569341	**7203 11 4**		246
		€/шт.	
569342	**7203 12 0**		246
569343	**7203 13 0**		247
		€/100 шт.	
569344	**7203 13 2**		247
572642	**7203 13 4**		247
		€/шт.	
581167	**7203 14 0**		247
592185	**7203 15 0**		246
592186	**7203 15 4**		246
570643	**7203 16 0**		246
581749	**7203 80 0**		188
581750	**7203 80 3**		188
581753	**7203 80 6**		188
581754	**7203 80 9**		188
581755	**7203 81 2**		188
581756	**7203 81 5**		188
580964	**7205 42 0**		206
584783	**7205 42 3**		233
544825	**7205 42 5**		180
593014	**7205 51 0**		308
593015	**7205 52 0**		309
593016	**7205 52 4**		308
593017	**7205 52 8**		308
		€/100 шт.	
587529	**7205 59 4**		309
587530	**7205 59 7**		309
581082	**7205 60 0**		309
581083	**7205 60 3**		309
587531	**7205 64 4**		309
587532	**7205 64 7**		309
581084	**7205 65 0**		309
581088	**7205 65 3**		309
		€/шт.	
585008	**7206 05 8**		178

GTIN	Арт.-№	Цена	Стр.
		€/шт.	
585007	**7206 10 4**		178
626413	**7206 20 8**		180
		€/м	
591886	**7214 70 0**		240
		€/шт.	
595393	**7214 70 5**		240
591887	**7214 71 0**		240
591888	**7214 71 5**		240
591889	**7214 72 5**		242
		€/м	
602483	**7215 15 0**		228
602495	**7215 15 4**		228
602507	**7215 15 8**		228
602519	**7215 16 2**		228
602531	**7215 16 6**		228
507780	**7215 17 3**		234
507781	**7215 17 7**		234
507782	**7215 18 1**		234
507785	**7215 18 5**		235
507786	**7215 18 9**		235
664579	**7215 21 0**		230
664585	**7215 21 6**		230
688747	**7215 22 2**		230
688753	**7215 22 8**		230
688759	**7215 23 4**		230
		€/шт.	
543036	**7215 25 0**		228
543038	**7215 25 2**		228
543039	**7215 25 4**		228
543040	**7215 25 6**		228
543041	**7215 25 8**		228
543042	**7215 27 0**		230
543043	**7215 27 2**		230
543044	**7215 27 4**		230
543047	**7215 27 6**		230
543048	**7215 27 8**		230
		€/100 шт.	
689611	**7215 31 2**		231
689617	**7215 31 8**		231
689623	**7215 32 4**		231
689629	**7215 33 0**		231
689635	**7215 35 6**		231
689641	**7215 36 2**		231
689647	**7215 36 8**		231
689653	**7215 37 4**		231
		€/шт.	
507787	**7215 38 1**		236
507788	**7215 38 5**		236
507791	**7215 38 9**		236
507792	**7215 39 5**		238
		€/100 шт.	
688765	**7215 40 0**		229
688777	**7215 41 2**		230
		€/шт.	
602555	**7215 42 3**		229
664597	**7215 43 2**		230
677905	**7215 45 2**		229
677911	**7215 45 8**		229
688821	**7215 50 0**		233
602592	**7215 53 3**		228
602604	**7215 53 7**		228
602616	**7215 54 1**		228
602628	**7215 54 5**		228
602640	**7215 54 9**		228
507793	**7215 57 0**		234
507794	**7215 57 4**		234
507797	**7215 57 8**		234
507798	**7215 58 2**		235
507799	**7215 58 6**		235
543049	**7215 59 0**		234
543050	**7215 59 2**		234
543053	**7215 59 4**		234
543054	**7215 59 6**		235
543055	**7215 59 8**		235
508424	**7215 60 2**		234
508427	**7215 60 6**		234
508428	**7215 61 0**		234
508429	**7215 61 4**		235
508430	**7215 61 8**		235
508433	**7215 63 1**		234
508434	**7215 63 5**		234
508435	**7215 63 9**		234
508436	**7215 64 3**		235
508439	**7215 64 7**		235

05_BSS_Masterkatalog_Länder_2012 / ru / 12/07/2012 / LLExport_04002

GTIN	Арт.-№	Цена	Стр.
		€/шт.	
544742	**7215 70 1**		289
544743	**7215 70 5**		289
544744	**7215 70 8**		289
544745	**7215 71 2**		289
544746	**7215 71 5**		289
544747	**7215 71 8**		289
544748	**7215 72 5**		289
544749	**7215 72 9**		289
580965	**7215 75 0**		289
		€/м	
591722	**7216 30 0**		220
		€/шт.	
591724	**7216 31 0**		220
592561	**7216 31 2**		220
591725	**7216 31 5**		220
591727	**7216 32 0**		220
591726	**7216 32 5**		221
591728	**7216 33 0**		221
591729	**7216 33 5**		221
591730	**7216 34 0**		221
591731	**7216 34 5**		221
591732	**7216 35 0**		221
591733	**7216 35 5**		221
591734	**7216 36 0**		222
591738	**7216 37 0**		222
591739	**7216 37 2**		222
591740	**7216 38 0**		222
591743	**7216 38 5**		222
		€/м	
591723	**7216 40 0**		223
		€/шт.	
591744	**7216 41 0**		223
592562	**7216 41 2**		223
591745	**7216 41 5**		223
591746	**7216 42 0**		223
591749	**7216 42 5**		224
591754	**7216 43 0**		224
591755	**7216 43 5**		224
591756	**7216 44 0**		224
591757	**7216 44 5**		224
591758	**7216 45 0**		224
591762	**7216 45 5**		224
591763	**7216 46 0**		225
591764	**7216 47 0**		225
591765	**7216 47 2**		225
591766	**7216 47 4**		225
591767	**7216 48 0**		225
591768	**7216 48 5**		225

05_BSS_Masterkatalog_Länder_2012 / ru / 12/07/2012 / LLExport_04002

Установка GTIN: Код страны **40** Код производителя **1219** Индивидуальный GTIN **5647589**

Тип	Размер/описание/матер	GTIN	Арт.-№	Цена	Стр.
				€/100 шт.	
107 C VM 20 2x4	M20 4/ NBR-SBR	5035831	2029 67 2		226
107 C VM 20 2x6	M20 6/ NBR-SBR	5035954	2029 67 7		226
107 C VM 20 4x5	M20 5/ NBR-SBR	5035893	2029 67 5		226
107 C VM 25 2x6	M25 6/ NBR-SBR	5036135	2029 68 5		226
107 C VM 25 2x8	M25 8/ NBR-SBR	5036258	2029 69 0		226
107 C VM 25 3x6	M25 6/ NBR-SBR	5036074	2029 68 2		226
107 C VM 25 3x7	M25 7/ NBR-SBR	5036197	2029 68 8		226
107 C VM 25 5x4	M25 4/ NBR-SBR	5036012	2029 67 9		226
107 C VM 32 2x8	M32 8/ NBR-SBR	5036319	2029 69 3		226
107 C VM 32 4x8	M32 8/ NBR-SBR	5036371	2029 69 6		226
116 M20 OR PA	M20 x 1,5 26/ полиамид	5875314	7205 64 4		309
116 M25 OR PA	M25 x 1,5 32/ полиамид	5875321	7205 64 7		309
116 M32 OR PA	M32 x 1,5 41/ полиамид	5810841	7205 65 0		309
116 M40 OR PA	M40 x 1,5 50/ полиамид	5810889	7205 65 3		309
129 M16	M16 светло-серый/ PE	5490753	2047 81 0		302
129 M16 SW	M16 черный/ PE	5468851	2047 93 4		302
129 M20	M20 светло-серый/ PE	5490692	2047 82 9		302
129 M20 SW	M20 черный/ PE	5468912	2047 94 2		302
129 M25	M25 светло-серый/ PE	5490630	2047 83 7		302
129 M25 SW	M25 черный/ PE	5468974	2047 95 0		302
129 M32	M32 светло-серый/ PE	5487692	2047 85 3		302
129 M32 SW	M32 черный/ PE	5469155	2047 96 9		302
129 M40	M40 светло-серый/ PE	5037699	2047 86 1		302
129 M40 SW	M40 черный/ PE	5469216	2047 97 7		302
129 M50	M50 светло-серый/ PE	5037637	2047 88 8		302
129 M50 SW	M50 черный/ PE	5469278	2047 98 5		302
129 M63	M63 светло-серый/ PE	5037576	2047 89 6		302
129 M63 SW	M63 черный/ PE	5469339	2047 99 3		302
169 MS M12	M12 x 1,5 15/ CuZn / N	5474135	2091 60 7		226
169 MS M16	M16 x 1,5 20/ CuZn / N	5931690	2091 61 5		226
169 MS M20	M20 x 1,5 24/ CuZn / N	5931751	2091 62 3		226
169 MS M25	M25 x 1,5 30/ CuZn / N	5931812	2091 63 1		226
169 MS M32	M32 x 1,5 35/ CuZn / N	5931874	2091 65 8		226
169 MS M40	M40 x 1,5 45/ CuZn / N	5474197	2091 66 6		226
169 MS M50	M50 x 1,5 55/ CuZn / N	5474791	2091 67 4		226
342 M6X16 G	M6 16/ сталь / G	5255437	3156 14 1		294
604 10 G	10/ сталь / G	5001218	1003 10 0		241
604 10 G	10/ сталь / G	5001218	1003 10 0		232
604 11 G	11/ сталь / G	5001270	1003 11 9		232
604 12 G	12/ сталь / G	5001331	1003 12 7		232
604 13 G	13/ сталь / G	5001393	1003 13 5		232
604 16 G	16/ сталь / G	5001454	1003 17 8		232
604 19 G	19/ сталь / G	5001515	1003 19 4		232
604 20 G	20/ сталь / G	5001577	1003 20 8		232
604 21 G	21/ сталь / G	5001638	1003 21 6		232
604 23 G	23/ сталь / G	5001690	1003 23 2		232
604 25 G	25/ сталь / G	5566892	1003 25 9		232
604 28 G	28/ сталь / G	5001751	1003 28 3		232
604 3 G	3/ сталь / G	5000792	1003 03 8		232
604 32 G	32/ сталь / G	5566953	1003 32 1		232
604 35 G	35/ сталь / G	5001812	1003 35 6		232
604 37 G	37/ сталь / G	5001874	1003 37 2		232
604 4 G	4/ сталь / G	5000853	1003 04 6		241
604 4 G	4/ сталь / G	5000853	1003 04 6		232
604 40 G	40/ сталь / G	5001935	1003 40 2		232
604 47 G	47/ сталь / G	5002055	1003 46 1		232
604 5 G	5/ сталь / G	5000914	1003 05 4		241
604 5 G	5/ сталь / G	5000914	1003 05 4		232
604 6 G	6/ сталь / G	5000976	1003 06 2		241
604 6 G	6/ сталь / G	5000976	1003 06 2		232
604 7 G	7/ сталь / G	5001034	1003 07 0		241
604 7 G	7/ сталь / G	5001034	1003 07 0		232
604 8 G	8/ сталь / G	5001096	1003 08 9		241
604 8 G	8/ сталь / G	5001096	1003 08 9		232
604 9 G	9/ сталь / G	5001157	1003 09 7		241
604 9 G	9/ сталь / G	5001157	1003 09 7		232
732 10 GTP	9-10 / сталь / GTP	5114611	1360 10 8		295
732 12 GTP	10,5-12 / сталь / GTP	5114673	1360 12 4		295
732 14 GTP	12,5-14 / сталь / GTP	5114734	1360 14 0		295
732 15 GTP	13,5-15 / сталь / GTP	5114796	1360 15 9		295
732 16 GTP	14,5-16 / сталь / GTP	5114857	1360 16 7		295
732 18 GTP	16,5-18 / сталь / GTP	5114918	1360 18 3		295
732 20 GTP	18,5-20 / сталь / GTP	5114970	1360 20 5		295
732 22 GTP	20-22 / сталь / GTP	5115038	1360 22 1		295
732 24 GTP	22-24 / сталь / GTP	5115090	1360 24 8		295

Тип	Размер/описание/матер	GTIN	Арт.-№	Цена	Стр.
				€/100 шт.	
732 26 GTP	24-26 / сталь / GTP	5115151	1360 26 4		295
732 28 GTP	26-28 / сталь / GTP	5115212	1360 28 0		295
732 30 GTP	28-30 / сталь / GTP	5115274	1360 30 2		295
732 33 GTP	31-33 / сталь / GTP	5115335	1360 33 7		295
732 35 GTP	33-35 / сталь / GTP	5115397	1360 35 3		295
732 38 GTP	36-38 / сталь / GTP	5115458	1360 38 8		295
732 40 GTP	38-40 / сталь / GTP	5115519	1360 39 6		295
732 42 GTP	40-42 / сталь / GTP	5115571	1360 42 6		295
732 45 GTP	43-45 / сталь / GTP	5115632	1360 45 0		295
732 48 GTP	46-48 / сталь / GTP	5115694	1360 48 5		295
732 50 GTP	48-50 / сталь / GTP	5115755	1360 50 7		295
732 6 GTP	5-6 / сталь / GTP	5114499	1360 05 1		295
732 60 GTP	58-60 / сталь / GTP	5115878	1360 60 4		295
732 63 GTP	61-63 / сталь / GTP	5569114	1360 63 9		295
732 8 GTP	7-8 / сталь / GTP	5114550	1360 08 6		295
733 21 G	19-21 / сталь / G	5116110	1361 20 1		296
733 23 G	21-23 / сталь / G	5116172	1361 23 6		296
733 29 G	24-29 / сталь / G	5116233	1361 29 5		296
733 38 G	30-38 / сталь / G	5116295	1361 38 4		296
733 48 G	39-48 / сталь / G	5116356	1361 48 1		296
733 54 G	48-54 / сталь / G	5116417	1361 51 1		296
733 61 G	53-61 / сталь / G	5116479	1361 61 9		296
733 63 G	63-63 / сталь / G	5116530	1361 63 5		296
964 M6 G25 G	M6 25-25 / сталь / G	5868095	3403 08 4		305
966 M10 G	M10 20/ сталь / G	5300137	3402 09 6		238
966 M10 G	M10 20/ сталь / G	5300137	3402 09 6		241
966 M10 G	M10 20/ сталь / G	5300137	3402 09 6		262
966 M10 G	M10 20/ сталь / G	5300137	3402 09 6		282
966 M12 G	M12 24/ сталь / G	5300199	3402 12 6		217
966 M12 G	M12 24/ сталь / G	5300199	3402 12 6		262
966 M12 G	M12 24/ сталь / G	5300199	3402 12 6		282
966 M8 G	M8 16/ сталь / G	5300076	3402 08 8		282
967 M10 G	M10 28/ сталь / G	5300434	3402 22 3		227
967 M6 G	M6 28/ сталь / G	5300311	3402 20 7		179
967 M6 G	M6 28/ сталь / G	5300311	3402 20 7		185
967 M6 G	M6 28/ сталь / G	5300311	3402 20 7		203
967 M8 G	M8 28/ сталь / G	5300373	3402 21 5		179
967 M8 G	M8 28/ сталь / G	5300373	3402 21 5		185
967 M8 G	M8 28/ сталь / G	5300373	3402 21 5		203
1268 L 200 FS	200 1,25/ сталь / FS	5038290	1104 26 8		292
				€/100 м	
1268 L 2M FS	2000 1,25/ сталь / FS	5038771	1104 50 0		292
				€/100 шт.	
1268 L 300 FS	300 1,25/ сталь / FS	5038351	1104 28 4		292
1268 L 400 FS	400 1,25/ сталь / FS	5836353	1104 29 2		292
1268 L 500 FS	500 1,25/ сталь / FS	5038412	1104 30 6		292
2031 LW15	/ сталь / FS	5864011	2207 18 4		298
2031 M 15 FS	/ сталь / FS	5863953	2207 02 8		210
2031 M 15 FS	/ сталь / FS	5863953	2207 02 8		298
2031 M 15 V4A	/ V4A	5809456	2207 13 2		298
2031 M 15 VA	/ V2A	5809395	2207 08 0		298
2031 M 30 FS	/ сталь / FS	5798798	2207 03 6		210
2031 M 30 FS	/ сталь / FS	5798798	2207 03 6		298
2031 M 30 V4A	/ V4A	5809463	2207 14 0		299
2031 M 30 VA	/ V2A	5809401	2207 08 8		298
2031 M 70 FS	/ сталь / FS	5022497	2207 06 0		210
2031 M 70 FS	/ сталь / FS	5022497	2207 06 0		299
2031 M 70 V4A	/ V4A	5809470	2207 16 4		299
2031 M 70 VA	/ V2A	5809449	2207 11 2		299
2033 D 15x3 G	15 6,4/ сталь / G	5044970	2205 09 7		300
2033 M	/ V2A	5036616	2204 00 0		210
2033 M	/ V2A	5036616	2204 00 0		299
2034 M	50/ V2A	5210672	2204 01 0		210
2034 M	50/ V2A	5210672	2204 01 0		300
2056 M 100 FT	90-100 / сталь / FT	5063551	1156 16 0		287
2056 M 100 FT	90-100 / сталь / FT	5063551	1156 16 0		292
2056 M 12 FT	8-12 / сталь / FT	5062714	1156 00 4		287
2056 M 12 FT	8-12 / сталь / FT	5062714	1156 00 4		292
2056 M 16 FT	12-16 / сталь / FT	5062776	1156 01 2		287
2056 M 16 FT	12-16 / сталь / FT	5062776	1156 01 2		292
2056 M 22 FT	16-22 / сталь / FT	5062837	1156 02 0		287
2056 M 22 FT	16-22 / сталь / FT	5062837	1156 02 0		292
2056 M 28 FT	22-28 / сталь / FT	5062899	1156 03 9		287
2056 M 28 FT	22-28 / сталь / FT	5062899	1156 03 9		292

05_BSS_Masterkatalog_Länder_2012 / ru / 12/07/2012 (LLExport_04002)

Тип	Размер/описание/матер	GTIN	Арт.-№	Цена	Стр.
				€/100 шт.	
2056 M 34 FT	28-34 / сталь / FT	5062950	1156 04 7		287
2056 M 34 FT	28-34 / сталь / FT	5062950	1156 04 7		292
2056 M 40 FT	34-40 / сталь / FT	5063018	1156 05 5		287
2056 M 40 FT	34-40 / сталь / FT	5063018	1156 05 5		292
2056 M 46 FT	40-46 / сталь / FT	5063070	1156 06 3		287
2056 M 46 FT	40-46 / сталь / FT	5063070	1156 06 3		292
2056 M 52 FT	46-52 / сталь / FT	5063131	1156 07 1		287
2056 M 52 FT	46-52 / сталь / FT	5063131	1156 07 1		292
2056 M 58 FT	52-58 / сталь / FT	5063193	1156 09 8		287
2056 M 58 FT	52-58 / сталь / FT	5063193	1156 09 8		292
2056 M 64 FT	58-64 / сталь / FT	5063254	1156 10 1		287
2056 M 64 FT	58-64 / сталь / FT	5063254	1156 10 1		292
2056 M 70 FT	64-70 / сталь / FT	5063315	1156 12 8		287
2056 M 70 FT	64-70 / сталь / FT	5063315	1156 12 8		292
2056 M 76 FT	70-76 / сталь / FT	5063377	1156 13 6		287
2056 M 76 FT	70-76 / сталь / FT	5063377	1156 13 6		292
2056 M 82 FT	76-82 / сталь / FT	5063438	1156 14 4		287
2056 M 82 FT	76-82 / сталь / FT	5063438	1156 14 4		292
2056 M 90 FT	82-90 / сталь / FT	5063490	1156 15 2		287
2056 M 90 FT	82-90 / сталь / FT	5063490	1156 15 2		292
2056 M2 12 FT	8-12 / сталь / FT	5494836	1156 17 9		287
2056 M2 12 FT	8-12 / сталь / FT	5494836	1156 17 9		293
2056 M2 16 FT	12-16 / сталь / FT	5494898	1156 18 7		287
2056 M2 16 FT	12-16 / сталь / FT	5494898	1156 18 7		293
2056 M2 22 FT	16-22 / сталь / FT	5494959	1156 19 5		287
2056 M2 22 FT	16-22 / сталь / FT	5494959	1156 19 5		293
2056 M2 28 FT	22-28 / сталь / FT	5958703	1156 20 9		287
2056 M2 28 FT	22-28 / сталь / FT	5958703	1156 20 9		293
2056 M3 12 FT	8-12 / сталь / FT	5958765	1156 24 1		288
2056 M3 12 FT	8-12 / сталь / FT	5958765	1156 24 1		293
2056 M3 16 FT	12-16 / сталь / FT	5958826	1156 26 8		288
2056 M3 16 FT	12-16 / сталь / FT	5958826	1156 26 8		293
2056 M3 22 FT	16-22 / сталь / FT	5958888	1156 27 6		288
2056 M3 22 FT	16-22 / сталь / FT	5958888	1156 27 6		293
2056 M3 28 FT	22-28 / сталь / FT	5958949	1156 28 4		288
2056 M3 28 FT	22-28 / сталь / FT	5958949	1156 28 4		293
2056U M 12 FT	8-12 / сталь / FT	5498254	1158 00 7		288
2056U M 12 FT	8-12 / сталь / FT	5498254	1158 00 7		293
2056U M 16 FT	12-16 / сталь / FT	5498315	1158 01 5		288
2056U M 16 FT	12-16 / сталь / FT	5498315	1158 01 5		293
2056U M 22 FT	16-22 / сталь / FT	5498377	1158 02 3		288
2056U M 22 FT	16-22 / сталь / FT	5498377	1158 02 3		293
2056U M 28 FT	22-28 / сталь / FT	5498438	1158 03 1		288
2056U M 28 FT	22-28 / сталь / FT	5498438	1158 03 1		293
2056U M 34 FT	28-34 / сталь / FT	5498490	1158 05 8		288
2056U M 34 FT	28-34 / сталь / FT	5498490	1158 05 8		293
2056U M 40 FT	34-40 / сталь / FT	5498551	1158 06 6		288
2056U M 40 FT	34-40 / сталь / FT	5498551	1158 06 6		293
2056U M 46 FT	40-46 / сталь / FT	5498612	1158 07 4		288
2056U M 46 FT	40-46 / сталь / FT	5498612	1158 07 4		293
2056U M 52 FT	46-52 / сталь / FT	5498674	1158 08 2		288
2056U M 52 FT	46-52 / сталь / FT	5498674	1158 08 2		293
2056U M 58 FT	52-58 / сталь / FT	5498735	1158 09 0		288
2056U M 58 FT	52-58 / сталь / FT	5498735	1158 09 0		293
2056U M 64 FT	58-64 / сталь / FT	5498797	1158 10 4		288
2056U M 64 FT	58-64 / сталь / FT	5498797	1158 10 4		293
2056U M 70 FT	64-70 / сталь / FT	5498858	1158 11 2		288
2056U M 70 FT	64-70 / сталь / FT	5498858	1158 11 2		293
2056U M 76 FT	70-76 / сталь / FT	5498919	1158 12 0		288
2056U M 76 FT	70-76 / сталь / FT	5498919	1158 12 0		293
2058 LW 10	6-10 / сталь / FS	5082033	1195 79 4		294
2058 LW 14	10-14 / сталь / FS	5082095	1195 80 8		294
2058 LW 20	14-20 / сталь / FS	5082156	1195 81 6		294
2058 LW 26	20-26 / сталь / FS	5082217	1195 82 4		294
2058 LW 32	26-32 / сталь / FS	5082279	1195 83 2		294
2058 LW 38	32-38 / сталь / FS	5082330	1195 84 0		294
2058 LW 44	38-44 / сталь / FS	5082392	1195 85 9		294
2058 LW 50	44-50 / сталь / FS	5082453	1195 86 7		294
2058 LW 56	50-56 / сталь / FS	5082514	1195 87 5		294
2058 LW 62	56-62 / сталь / FS	5237853	1195 88 3		294
				€/100 м	
2068 L 2M FT	2000 1,5/ сталь / FT	5047599	1119 65 6		292
				€/100 шт.	
2078 M10 1M G	M10 10/ сталь / G	5253396	3141 20 9		227
2078 M10 1M G	M10 10/ сталь / G	5253396	3141 20 9		238
2078 M10 1M G	M10 10/ сталь / G	5253396	3141 20 9		240
2078 M10 1M G	M10 10/ сталь / G	5253396	3141 20 9		261
2078 M10 1M G	M10 10/ сталь / G	5253396	3141 20 9		280
2078 M12 1M G	M12 12/ сталь / G	5253457	3141 30 6		215
2078 M12 1M G	M12 12/ сталь / G	5253457	3141 30 6		261
2078 M12 1M G	M12 12/ сталь / G	5253457	3141 30 6		280
2078 M6 1M G	M6 6/ сталь / G	5253211	3141 04 7		179
2078 M6 1M G	M6 6/ сталь / G	5253211	3141 04 7		185

Тип	Размер/описание/матер	GTIN	Арт.-№	Цена	Стр.
				€/100 шт.	
2078 M6 1M G	M6 6/ сталь / G	5253211	3141 04 7		202
2078 M8 1M G	M8 8/ сталь / G	5253334	3141 12 8		280
2078 M8 1M G	M8 8/ сталь / G	5253334	3141 12 8		179
2078 M8 1M G	M8 8/ сталь / G	5253334	3141 12 8		185
2078 M8 1M G	M8 8/ сталь / G	5253334	3141 12 8		202
5019 M6 OS G	6 4/ сталь / G	5053712	1144 10 3		294
12005 M10 G	M10 M10/ сталь / G	6202270	6410 10 3		261
12005 M10 G	M10 M10/ сталь / G	6202270	6410 10 3		280
12005 M12 G	M12 M12/ сталь / G	6202331	6410 11 1		261
12005 M12 G	M12 M12/ сталь / G	6202331	6410 11 1		280
12005 M8 G	M8 8/ сталь / G	6202218	6410 08 1		280
				€/шт.	
ABG FT	/ сталь / FT	5938682	6015 34 5		254
ABL FT	/ сталь / FT	6976881	6221 46 7		256
ABL FT	/ сталь / FT	6976881	6221 46 7		277
ABR FT	/ сталь / FT	6501731	6364 94 2		275
ABS FS	/ сталь / FS	6469819	6365 02 7		275
ABS FS	/ сталь / FS	6469819	6365 02 7		277
AHB-T 200	280380/ V5A	5079729	6363 88 8		269
AHB-T 300	380480/ V5A	5079736	6363 89 2		269
ASX-E		5850199	7202 31 2		184
ASX-K		5850182	7202 31 0		184
ASX-K		5850182	7202 31 0		289
ASX-K		5850182	7202 31 0		297
AVL 60 FS	13565/ сталь / FS	6960262	6208 77 0		255
AVL 60 FS	13565/ сталь / FS	6960262	6208 77 0		276
AW 15 11 FT	11050/ сталь / FT	6207077	6420 65 6		280
AW 15 16 FT	16055/ сталь / FT	6207138	6420 66 4		237
AW 15 21 FT	21060/ сталь / FT	6207190	6420 68 0		260
AW 15 21 FT	21060/ сталь / FT	6207190	6420 68 0		237
AW 15 21 FT	21060/ сталь / FT	6207190	6420 68 0		280
AW 15 31 FT	31065/ сталь / FT	6207251	6420 71 0		260
AW 15 31 FT	31065/ сталь / FT	6207251	6420 71 0		237
AW 15 31 FT	31065/ сталь / FT	6207251	6420 71 0		280
AW 15 41 FT	41070/ сталь / FT	6207312	6420 74 5		260
AW 15 41 FT	41070/ сталь / FT	6207312	6420 74 5		237
AW 15 41 FT	41070/ сталь / FT	6207312	6420 74 5		280
AW 30 11 FT	11060/ сталь / FT	6206599	6419 70 4		260
AW 30 21 FT	21070/ сталь / FT	6206711	6419 72 0		260
AW 30 21 FT	21070/ сталь / FT	6206711	6419 72 0		280
AW 30 31 FT	31080/ сталь / FT	6206773	6419 74 7		260
AW 30 31 FT	31080/ сталь / FT	6206773	6419 74 7		280
AW 30 41 FT	41080/ сталь / FT	6206834	6419 76 3		260
AW 30 41 FT	41080/ сталь / FT	6206834	6419 76 3		280
AW 30 51 FT	51090/ сталь / FT	6206896	6419 79 8		260
AW 55 21 FT	21090/ сталь / FT	6204731	6418 55 4		260
AW 55 31 FT	310110/ сталь / FT	6204793	6418 57 0		260
AW 55 41 FT	410130/ сталь / FT	6204854	6418 59 7		260
AW G 15 21 FT	21060/ сталь / FT	6662531	6420 60 8		260
AW G 15 31 FT	31065/ сталь / FT	6662593	6420 61 0		260
AW G 15 41 FT	41070/ сталь / FT	6662654	6420 61 2		260
AW30F21 FT	210/ сталь / FT	6650590	6417 02 7		215
AW30F21 FT	210/ сталь / FT	6650590	6417 02 7		280
AW30F31 FT	310/ сталь / FT	6650651	6417 04 3		215
AW30F31 FT	310/ сталь / FT	6650651	6417 04 3		280
AW30F41 FT	410/ сталь / FT	6650712	6417 07 8		215
AW30F41 FT	410/ сталь / FT	6650712	6417 07 8		280
AW30F51 FT	510/ сталь / FT	6650774	6417 09 4		215
AW30F61 FT	610/ сталь / FT	6650835	6417 11 6		215
BEB 100 DD	100/ сталь / DD	6983728	7083 61 8		252
BEB 100 FS	100/ сталь / FS	6231072	7083 10 6		252
BEB 100 FS	100/ сталь / FS	6231072	7083 10 6		274
BEB 100 FS	100/ сталь / FS	6231072	7083 10 6		212

05_BSS_Masterkatalog_Länder_2012 / ru / 12/07/2012 (LLExport_04002)

Установка GTIN: Код страны **40** Код производителя **1219** Индивидуальный GTIN **5647589**

Тип	Размер/описание/матер	GTIN	Арт.-№	Цена	Стр.
				€/шт.	
BEB 100 VA4301	100/ V2A	6232031	7084 01 3		266
BEB 100 VA4571	100/ V4A	5866336	7084 14 1		266
BEB 200 DD	200/ сталь / DD	6982943	7083 62 6		252
BEB 200 FS	200/ сталь / FS	6231195	7083 20 3		252
BEB 200 FS	200/ сталь / FS	6231195	7083 20 3		274
BEB 200 FS	200/ сталь / FS	6231195	7083 20 3		212
BEB 200 VA4301	200/ V2A	6232093	7084 04 8		266
BEB 200 VA4571	200/ V4A	5866343	7084 14 3		266
BEB 300 DD	300/ сталь / DD	6982882	7083 63 0		252
BEB 300 FS	300/ сталь / FS	6231256	7083 30 0		252
BEB 300 FS	300/ сталь / FS	6231256	7083 30 0		274
BEB 300 FS	300/ сталь / FS	6231256	7083 30 0		212
BEB 300 VA4301	300/ V2A	6232154	7084 06 4		266
BEB 300 VA4571	300/ V4A	5866350	7084 14 5		266
BEB 400 DD	400/ сталь / DD	6024254	7083 63 4		252
BEB 400 FS	400/ сталь / FS	6231317	7083 40 8		252
BEB 400 FS	400/ сталь / FS	6231317	7083 40 8		212
BEB 500 FS	500/ сталь / FS	6231379	7083 50 5		212
BEB 600 FS	600/ сталь / FS	6231492	7083 60 2		212
BSB FT	/ сталь / FT	6204311	6418 19 8		215
BSB FT	/ сталь / FT	6204311	6418 19 8		260
BSB FT	/ сталь / FT	6204311	6418 19 8		280
				€/м	
BSK 090506	5060	6024834	7215 15 0		228
BSK 090511	50110	6024957	7215 15 4		228
BSK 090521	50210	6025077	7215 15 8		228
BSK 091016	105160	6025190	7215 16 2		228
BSK 091026	105260	6025312	7215 16 6		228
BSK 120506	5060	6645794	7215 21 0		230
BSK 120511	50110	6645855	7215 21 6		230
BSK 120521	50210	6887477	7215 22 2		230
BSK 121016	105160	6887538	7215 22 8		230
BSK 121026	105260	6887590	7215 23 4		230
				€/шт.	
BSK-A0908	8040	6779055	7215 45 2		229
BSK-A0908	8040	6779055	7215 45 2		236
BSK-A0910	10060	6779116	7215 45 8		229
BSK-A0910	10060	6779116	7215 45 8		236
				€/100 шт.	
BSK-B0511	4618/ сталь / FS	6896356	7215 35 6		231
BSK-B0521	4618/ сталь / FS	6896417	7215 36 2		231
BSK-B1016	10169/ сталь / FS	6896479	7215 36 8		231
BSK-B1026	10169/ сталь / FS	6896530	7215 37 4		231
				€/шт.	
BSK-D0930	5x3015	6025558	7215 42 3		229
BSK-D0930	5x3015	6025558	7215 42 3		235
BSK-D1260	5x6015	6645978	7215 43 2		230
BSK-E090506	12095	5430360	7215 25 0		228
BSK-E090511	17095	5430384	7215 25 2		228
BSK-E090521	27095	5430391	7215 25 4		228
BSK-E091016	220150	5430407	7215 25 6		228
BSK-E091026	320150	5430414	7215 25 8		228
BSK-E120506	180130	5430421	7215 27 0		230
BSK-E120511	230130	5430438	7215 27 2		230
BSK-E120521	330130	5430445	7215 27 4		230
BSK-E121016	280185	5430476	7215 27 6		230
BSK-E121026	380185	5430483	7215 27 8		230
				€/м	
BSKH 090506	5060	5077800	7215 17 3		234
BSKH 090511	50110	5077817	7215 17 7		234
BSKH 090521	50210	5077824	7215 18 1		234
BSKH 091016	105160	5077855	7215 18 5		235
BSKH 091026	105260	5077862	7215 18 9		235
				€/шт.	
BSKH-E090506	120110	5430490	7215 59 0		234
BSKH-E090511	170110	5430506	7215 59 2		234
BSKH-E090521	270110	5430537	7215 59 4		234
BSKH-E091016	220165	5430544	7215 59 6		235
BSKH-E091026	320165	5430551	7215 59 8		235
BSKH-FB090506	5060	5084242	7215 60 2		234
BSKH-FB090511	50110	5084273	7215 60 6		234
BSKH-FB090521	50210	5084280	7215 61 0		234
BSKH-FB091016	105160	5084297	7215 61 4		235
BSKH-FB091026	105260	5084303	7215 61 8		235
BSKH-FT090506	5060	5084334	7215 63 1		234

Тип	Размер/описание/матер	GTIN	Арт.-№	Цена	Стр.
				€/шт.	
BSKH-FT090511	50110	5084341	7215 63 5		234
BSKH-FT090521	50210	5084358	7215 63 9		234
BSKH-FT091016	105160	5084365	7215 64 3		235
BSKH-FT091026	105260	5084396	7215 64 7		235
BSKH-G	/ сталь / FS	5077923	7215 39 5		238
BSKH-K0506		5077930	7215 57 0		234
BSKH-K0511		5077947	7215 57 4		234
BSKH-K0521		5077978	7215 57 8		234
BSKH-K1016		5077985	7215 58 2		235
BSKH-K1026		5077992	7215 58 6		235
				€/100 шт.	
BSKH-S6030	/ сталь / GTP	5850069	3498 10 0		238
				€/шт.	
BSKH-V050	5855/ сталь / FS	5077879	7215 38 1		236
BSKH-V052	9055/ сталь / FS	5077886	7215 38 5		236
BSKH-V101	90112/ сталь / FS	5077916	7215 38 9		236
BSK-K0506		6025923	7215 53 3		228
BSK-K0511		6026043	7215 53 7		228
BSK-K0521		6026166	7215 54 1		228
BSK-K1016		6026289	7215 54 5		228
BSK-K1026		6026401	7215 54 9		228
BSK-M		6888214	7215 50 0		233
BSK-M		6888214	7215 50 0		236
BSK-M		6888214	7215 50 0		241
				€/м	
BSKM 0711	70110/ сталь / FS	5917229	7216 30 0		220
BSKM 1025	100250/ сталь / FS	5917236	7216 40 0		223
				€/шт.	
BSKM-AD 0711	/ сталь / FS	5917250	7216 31 5		220
BSKM-AD 1025	/ сталь / FS	5917458	7216 41 5		223
BSKM-AE 0711	/ сталь / FS	5917274	7216 32 0		220
BSKM-AE 1025	/ сталь / FS	5917465	7216 42 0		223
BSKM-BD 0711	/ сталь / FS	5917397	7216 37 2		222
BSKM-BD 1025	/ сталь / FS	5917656	7216 47 2		225
BSKM-BW 0711	/ сталь / FS	5917380	7216 37 0		222
BSKM-BW 1025	/ сталь / FS	5917649	7216 47 0		225
BSKM-DS 1025	/ сталь / FS	5917663	7216 47 4		225
BSKM-EF 0711	/ сталь / FS	5917335	7216 35 5		221
BSKM-EF 1025	/ сталь / FS	5917625	7216 45 5		224
BSKM-ES 0711	/ сталь / FS	5917328	7216 35 0		221
BSKM-ES 1025	/ сталь / FS	5917588	7216 45 0		224
BSKM-FW 0711	/ сталь / FS	5917281	7216 33 0		221
BSKM-FW 1025	/ сталь / FS	5917540	7216 43 0		224
BSKM-GA 0711	/ сталь / FS	5917267	7216 32 5		221
BSKM-GA 1025	/ сталь / FS	5917496	7216 42 5		224
BSKM-GF 0711	/ сталь / FS	5917298	7216 33 5		221
BSKM-GF 1025	/ сталь / FS	5917557	7216 43 5		224
BSKM-GI 0711	/ сталь / FS	5917311	7216 34 5		221
BSKM-GI 1025	/ сталь / FS	5917571	7216 44 5		224
BSKM-GW 0711	/ сталь / FS	5917434	7216 38 5		222
BSKM-GW 1025	/ сталь / FS	5917687	7216 48 5		225
BSKM-IE 0711	/ сталь / FS	5917304	7216 34 0		221
BSKM-IE 1025	/ сталь / FS	5917564	7216 44 0		224
				€/100 шт.	
BSKM-S4010	/ сталь / G	5917694	3498 09 4		220
BSKM-S4010	/ сталь / G	5917694	3498 09 4		223
				€/шт.	
BSKM-VD 0711	/ сталь / FS	5917243	7216 31 0		220
BSKM-VD 1025	/ сталь / FS	5917441	7216 41 0		223
BSKM-VE 0711	/ сталь / FS	5925613	7216 31 2		220
BSKM-VE 1025	/ сталь / FS	5925620	7216 41 2		223
BSKM-VK 0711	/ сталь / FS	5917342	7216 36 0		222
BSKM-VK 1025	/ сталь / FS	5917632	7216 46 0		225
BSKM-WA 0711	/ сталь / FS	5917403	7216 38 0		222
BSKM-WA 1025	/ сталь / FS	5917670	7216 48 0		225
				€/м	
BSKP 0406	4060	5918868	7214 70 0		240
				€/шт.	
BSKP-D0320	20x51000	5918875	7214 71 0		240
BSKP-E0406	10080	5953937	7214 70 5		240
				€/100 шт.	
BSKP-S5016	/ сталь / GTP	5918905	3498 09 6		232
BSKP-S5016	/ сталь / GTP	5918905	3498 09 6		241
BSKP-S5020	/ сталь / GTP	5918912	3498 09 8		240
BSKP-S5020	/ сталь / GTP	5918912	3498 09 8		232
				€/шт.	
BSKP-V 0406	/ сталь / FS	5918882	7214 71 5		240

05_BSS_Masterkatalog_Länder_2012 / ru / 12/07/2012 (LLExport_04002)

Тип	Размер/описание/матер	GTIN	Арт.-№	Цена	Стр.
				€/100 шт.	
BSK-S0955	4,0x55/ сталь / G	6887651	7215 40 0		229
BSK-S0955	4,0x55/ сталь / G	6887651	7215 40 0		240
BSK-S1280	4,5x80/ сталь / G	6887774	7215 41 2		230
BSK-W0511	46 37,5/ сталь / FS	6896110	7215 31 2		231
BSK-W0521	46 62,5/ сталь / FS	6896172	7215 31 8		231
BSK-W1016	10 150/ сталь / FS	6896233	7215 32 4		231
BSK-W1026	10 175/ сталь / FS	6896295	7215 33 0		231
				€/шт.	
BW 80 55 FT	/ сталь / FT	6014538	6019 52 8		286
				€/100 м	
CPS 4L 2M FT	40 x 22,5/ сталь / FT	5050230	1121 97 9		292
				€/шт.	
DFAAM 100 DD	100 1,25/ сталь / DD	5930655	7138 68 0		251
DFAAM 100 FS	100 1,25/ сталь / FS	5930587	7138 64 0		251
DFAAM 100 V2A	100 1,25/ V2A	5930723	7138 72 0		266
DFAAM 100 V4A	100 1,25/ V4A	5930815	7138 74 0		266
DFAAM 200 DD	200 1,25/ сталь / DD	5930679	7138 68 4		251
DFAAM 200 FS	200 1,25/ сталь / FS	5930600	7138 64 4		251
DFAAM 200 V2A	200 1,25/ V2A	5930761	7138 72 4		266
DFAAM 200 V4A	200 1,25/ V4A	5930839	7138 74 4		266
DFAAM 300 DD	300 1,25/ сталь / DD	5930686	7138 68 6		251
DFAAM 300 FS	300 1,25/ сталь / FS	5930617	7138 64 6		251
DFAAM 300 V2A	300 1,25/ V2A	5930778	7138 72 6		266
DFAAM 300 V4A	300 1,25/ V4A	5930846	7138 74 6		266
DFAAM 400 DD	400 1,25/ сталь / DD	5930693	7138 68 8		251
DFAAM 400 FS	400 1,25/ сталь / FS	5930624	7138 64 8		251
DFBM 45 100 V2A	100 1,25/ V2A	5928942	7138 43 0		265
DFBM 45 100 V4A	100 1,25/ V4A	5929017	7138 45 0		265
DFBM 45 200 V2A	200 1,25/ V2A	5928966	7138 43 4		265
DFBM 45 200 V4A	200 1,25/ V4A	5929031	7138 45 4		265
DFBM 45 300 V2A	300 1,25/ V2A	5928973	7138 43 6		265
DFBM 45 300 V4A	300 1,25/ V4A	5929048	7138 45 6		265
DFBM 90 100 DD	100 1,25/ сталь / DD	5929192	7138 54 0		251
DFBM 90 100 FS	100 1,25/ сталь / FS	5929093	7138 50 0		251
DFBM 90 100 V2A	100 1,25/ V2A	5929260	7138 57 0		265
DFBM 90 100 V4A	100 1,25/ V4A	5929338	7138 59 0		265
DFBM 90 200 DD	200 1,25/ сталь / DD	5929215	7138 54 4		251
DFBM 90 200 FS	200 1,25/ сталь / FS	5929116	7138 50 4		251
DFBM 90 200 V2A	200 1,25/ V2A	5929284	7138 57 4		265
DFBM 90 200 V4A	200 1,25/ V4A	5929352	7138 59 4		265
DFBM 90 300 DD	300 1,25/ сталь / DD	5929222	7138 54 6		251
DFBM 90 300 FS	300 1,25/ сталь / FS	5929123	7138 50 6		251
DFBM 90 300 V2A	300 1,25/ V2A	5929291	7138 57 6		265
DFBM 90 300 V4A	300 1,25/ V4A	5929369	7138 59 6		265
DFBM 90 400 DD	400 1,25/ сталь / DD	5929239	7138 54 8		251
DFBM 90 400 FS	400 1,25/ сталь / FS	5929130	7138 50 8		251
				€/100 шт.	
DIN 934 M10 G	M10 10/ сталь / G	5298212	3400 10 7		227
DIN 934 M10 G	M10 10/ сталь / G	5298212	3400 10 7		238
DIN 934 M10 G	M10 10/ сталь / G	5298212	3400 10 7		241
DIN 934 M10 G	M10 10/ сталь / G	5298212	3400 10 7		263
DIN 934 M10 G	M10 10/ сталь / G	5298212	3400 10 7		282
DIN 934 M12 G	M12 12/ сталь / G	5298274	3400 12 3		217
DIN 934 M12 G	M12 12/ сталь / G	5298274	3400 12 3		263
DIN 934 M12 G	M12 12/ сталь / G	5298274	3400 12 3		282
DIN 934 M6 G	M6 6/ сталь / G	5298090	3400 06 9		179
DIN 934 M6 G	M6 6/ сталь / G	5298090	3400 06 9		185
DIN 934 M6 G	M6 6/ сталь / G	5298090	3400 06 9		203
DIN 934 M8 G	M8 8/ сталь / G	5298151	3400 08 5		282
DIN 934 M8 G	M8 8/ сталь / G	5298151	3400 08 5		179
DIN 934 M8 G	M8 8/ сталь / G	5298151	3400 08 5		185
DIN 934 M8 G	M8 8/ сталь / G	5298151	3400 08 5		203
DIN440 11 F	34-34 11/ сталь / F	6480074	6408 72 9		262
DIN440 11 F	34-34 11/ сталь / F	6480074	6408 72 9		282
DIN440 14 F	44-44 13,5/ сталь / F	6480135	6408 73 7		217
DIN440 14 F	44-44 13,5/ сталь / F	6480135	6408 73 7		262
DIN440 7 F	22-22 6,6/ сталь / F	6479955	6408 70 2		217
DIN440 7 F	22-22 6,6/ сталь / F	6479955	6408 70 2		282
DIN440 7 F	22-22 6,6/ сталь / F	6479955	6408 70 2		294
DKU 60 VA4310	/ V2A	6441372	6065 60 0		251
DKU 60 VA4310	/ V2A	6441372	6065 60 0		254
DKU 60 VA4310	/ V2A	6441372	6065 60 0		265
DKU 60 VA4310	/ V2A	6441372	6065 60 0		268

Тип	Размер/описание/матер	GTIN	Арт.-№	Цена	Стр.
				€/м	
DRL 100 DD	1000,75/ сталь / DD	6038770	6052 70 3		251
DRL 100 FS	1000,75/ сталь / FS	6057979	6052 09 6		251
DRL 100 VA4301	100 1/ V2A	6058877	6052 87 8		265
DRL 100 VA4571	100/ V4A	5675679	6052 98 0		265
DRL 200 DD	200 1/ сталь / DD	6038893	6052 70 9		251
DRL 200 FS	200 1/ сталь / FS	6058150	6052 20 7		251
DRL 200 VA4301	200 1/ V2A	6058938	6052 89 4		265
DRL 200 VA4571	200/ V4A	5866169	6052 98 1		265
DRL 300 DD	300 1/ сталь / DD	6038954	6052 71 2		251
DRL 300 FS	300 1/ сталь / FS	6058273	6052 30 4		251
DRL 300 VA4301	300 1/ V2A	6058990	6052 90 8		265
DRL 300 VA4571	300/ V4A	6955817	6052 98 3		265
DRL 400 DD	400 1/ сталь / DD	6039012	6052 71 5		251
DRL 400 FS	400 1/ сталь / FS	6058396	6052 40 1		251
DRLU 100 DD	1000,75/ сталь / DD	6657551	6052 64 3		251
DRLU 100 FS	1000,75/ сталь / FS	6029716	6052 10 3		251
DRLU 100 VA4301	100 1/ V2A	6031931	6052 82 4		265
DRLU 100 VA4571	100 1/ V4A	5021124	6052 99 1		265
DRLU 200 DD	200 1/ сталь / DD	6657674	6052 65 0		251
DRLU 200 FS	200 1/ сталь / FS	6030071	6052 21 0		253
DRLU 200 FS	200 1/ сталь / FS	6030071	6052 21 0		251
DRLU 200 VA4301	200 1/ V2A	6032051	6052 83 1		265
DRLU 200 VA4571	200 1/ V4A	5021155	6052 99 3		265
DRLU 300 DD	300 1/ сталь / DD	6336678	6052 65 6		251
DRLU 300 FS	300 1/ сталь / FS	6031399	6052 30 7		253
DRLU 300 FS	300 1/ сталь / FS	6031399	6052 30 7		251
DRLU 300 VA4301	300 1/ V2A	6032174	6052 83 4		267
DRLU 300 VA4301	300 1/ V2A	6032174	6052 83 4		265
DRLU 300 VA4571	300 1/ V4A	5021162	6052 99 4		265
DRLU 300 VA4571	300 1/ V4A	5021162	6052 99 4		267
DRLU 400 DD	400 1/ сталь / DD	6336739	6052 66 2		251
DRLU 400 FS	400 1/ сталь / FS	6031511	6052 40 5		253
DRLU 400 FS	400 1/ сталь / FS	6031511	6052 40 5		251
				€/шт.	
DSK 25 FT	/ сталь / FT	6229277	6416 44 6		237
DSK 45 FT	/ сталь / FT	6202812	6416 50 0		215
DSK 45 FT	/ сталь / FT	6202812	6416 50 0		259
DSK 45 FT	/ сталь / FT	6202812	6416 50 0		279
DSK 47 FT	/ сталь / FT	6894253	6416 50 4		259
DSK 47 FT	/ сталь / FT	6894253	6416 50 4		279
DSK 61 FT	/ сталь / FT	6202874	6416 51 9		260
DSX-E		5850144	7202 30 2		178
DSX-E		5850144	7202 30 2		206
DSX-K		5850137	7202 30 0		178
DSX-K		5850137	7202 30 0		202
DSX-K		5850137	7202 30 0		206
				€/100 шт.	
FAZ II 10 10 GS	M10 95/ сталь / G	5888499	3498 54 9		312
FAZ II 10 10CV5A	M10 95/ V5A	5802730	3498 55 4		314
FAZ II 10 30	M10 115/ сталь / G	5888550	3498 58 1		312
FAZ II 10/10GS V	M 10 95/ V4A	5692713	3498 82 4		314
FAZ II 10/50 V4A	M10 135/ V4A	5688808	3498 83 5		314
FAZ II 12 10	M12 110/ сталь / G	5888611	3498 65 4		312
FAZ II 12/10 VA	M12 110/ V4A	5692652	3498 85 9		314
FAZ II 8 10 GS	M8 75/ сталь / G	5888437	3498 50 6		203
FAZ II 8 30 GS	M8 97/ сталь / G	5504252	3498 48 4		312
FAZ II 810VA4401	M8 75/ V4A	5706076	3498 50 9		314
FAZ II 830VA4401	M8 95/ V4A	5706069	3498 48 7		314
				€/шт.	
FBA-B120	250x120x80	5428213	7202 50 8		196
FBA-B200	200x120x60	5428206	7202 50 6		196
FBA-BV200	200x120x25	5428220	7202 51 6		196

05_BSS_Masterkatalog_Länder_2012 / ru / 12/07/2012 (LLExport_04002)

Установка GTIN: Код страны **40** Код производителя **1219** Индивидуальный GTIN **5647589**

Тип	Размер/описание/матер	GTIN	Арт.-№	Цена	Стр.
				€/шт.	
FBA-D100	100	6142811	7202 62 4		197
FBA-D150	150	6142934	7202 62 8		197
FBA-DR100	100	5428336	7202 61 3		197
FBA-DR150	150	5428343	7202 61 7		197
FBA-F	200x200x100	6144013	7202 66 0		196
FBA-S107	107117	6142330	7202 55 9		196
FBA-S122	122132	6142392	7202 56 3		196
FBA-S134	134144	6142453	7202 56 7		196
FBA-S165	165175	6142514	7202 57 1		196
FBA-S200	200210	6142576	7202 57 5		196
FBA-S250	250260	6142637	7202 57 9		196
FBA-S65	6575	6142217	7202 55 1		196
FBA-S78	7887	6142279	7202 55 5		196
FBA-SP		5428190	7202 32 2		197
FBA-SR	140	6142699	7202 58 6		196
FBA-WI	1505000	5428275	7202 51 0		189
FBA-WI	1505000	5428275	7202 51 0		197
FBS-EA		5817567	7203 81 5		188
FBS-K		5817543	7203 80 9		188
FBS-M		5817505	7203 80 3		188
FBS-PA		5817550	7203 81 2		188
FBS-PH		5817536	7203 80 6		188
FBS-S		5817499	7203 80 0		188
				€/100 шт.	
FHY M10	M10 16/ сталь / G	5599111	3498 76 4		313
FHY M8	M8 12-12 / сталь / G	5598930	3498 76 0		313
FIS A M6X70	706/ сталь / G	5437376	3488 29 2		315
FIS A M8X90	908/ сталь / G	5437383	3488 29 8		315
				€/шт.	
FIS DMS	красный	5318910	3488 52 7		315
				€/100 шт.	
FIS H 12X50 K	1250/ Полипропилен	5437437	3488 45 2		315
FIS H 12X85 K	1285/ Полипропилен	5437444	3488 46 4		315
FIS H 16X85 K	1675/ Полипропилен	5714255	3488 46 2		315
				€/шт.	
FIS PBB	15/ сталь	5437499	3488 52 5		315
				€/100 шт.	
FIS PBZ	15/ Полипропилен	5437468	3488 51 5		315
				€/шт.	
FIS V 360 S		5319276	3488 40 3		315
				€/100 шт.	
FNA II 6X30 M6/5	M6/ сталь / G	5461890	3498 42 5		203
FNA II 6X30 M6/5	M6/ сталь / G	5461890	3498 42 5		312
FNA II 6x30 M6/5	M6/ V5A	5784715	3498 42 6		314
FNA II 6X30/5	6/ сталь / G	5693192	3498 46 8		304
FNA II 6X30/5	6/ сталь / G	5693192	3498 46 8		312
FNA II 6x30/5	6/ V5A	5784722	3498 46 9		314
FRS 10X25 F	M10 25/ сталь / F	6201792	6407 52 8		262
FRS 10X25 F	M10 25/ сталь / F	6201792	6407 52 8		282
FRS 10X25 F 8.8	M10 25/ сталь / F	6201914	6407 56 0		287
FRS 10X25 F TPS	M10 25/ сталь / F	6201853	6407 53 6		282
FRS 12X25 F	M12 25/ сталь / F	6200054	6406 25 4		282
FRS 12X25 F	M12 25/ сталь / F	6200054	6406 25 4		287
FRS 6X12 VA4301	M6 12/ V2A	6200238	6406 52 1		270
FRS 6X16 VA4301	M6 15/ V2A	6200290	6406 55 6		270
FRS 8X16 F 8.8	M8 16/ сталь / F	6201259	6406 96 3		287
FRS 8X35 F	M8 35/ сталь / F	6201433	6407 04 8		287
FRSB 6X12 F	M6 12/ сталь / F	6199815	6406 12 2		217
FRSB 6X12 F	M6 12/ сталь / F	6199815	6406 12 2		262
FRSB 6X12 F	M6 12/ сталь / F	6199815	6406 12 2		281
FRSB 6X12 VA4401	M6 12/ V4A	6078370	6406 14 2		270
FRSB 6X15 F	M6 16/ сталь / F	6199877	6406 15 7		217
FRSB 6X15 F	M6 16/ сталь / F	6199877	6406 15 7		262
FRSB 6X15 F	M6 16/ сталь / F	6199877	6406 15 7		281
FRSB 6X16 VA4401	M6 16/ V4A	6078431	6406 19 3		270
FRSB 6X20 F	M6 20/ сталь / F	6199990	6406 20 3		217
FRSB 6X20 F	M6 20/ сталь / F	6199990	6406 20 3		262
FRSB 6X20 F	M6 20/ сталь / F	6199990	6406 20 3		281
				€/шт.	
FSB-BS	1100 10000	5448235	7202 26 5		246
FSB-K32	550380	5921851	7203 15 0		246
FSB-K82	550880	5921868	7203 15 4		246

Тип	Размер/описание/матер	GTIN	Арт.-№	Цена	Стр.
				€/шт.	
FSB-SB	15/ сталь	5693437	7203 13 0		247
				€/100 шт.	
FSB-SC	1634/ V2A	5726425	7203 13 4		247
FSB-SV	2624/ сталь	5693444	7203 13 2		247
				€/шт.	
FSB-WB	110020000	5706434	7203 16 0		246
				€/100 шт.	
FZEA II 10X40 G	M8 10/ сталь / G	5454038	3492 03 6		312
FZEA II 10X40 VA	M8 10/ V4A	5025177	3492 14 5		314
FZEA II 12X40 G	M10 12/ сталь / G	5454090	3492 06 0		312
FZEA II 12X40 VA	M10 12/ V4A	5025184	3492 15 0		314
FZEA II 14X40 G	M12 14/ сталь / G	5454151	3492 09 5		312
FZEA II 14X40V4A	M12 14/ V4A	5909835	3492 09 7		314
FZEA II12x40CV5A	M10 12/ V5A	5802679	3492 17 2		314
				€/шт.	
FZED 10X40 G	/ сталь / G	5454212	3492 62 1		312
FZED 12X40 G	/ сталь / G	5454274	3492 66 4		312
FZED 14X40 G	/ сталь / G	5454335	3492 69 9		312
FZUB 10X40	10/ сталь	5454397	3492 33 8		312
FZUB 12X40	12/ сталь	5454458	3492 36 2		312
FZUB 14X40	14/ сталь	5454519	3492 39 7		312
				€/м	
G-GRM 125 75 G	75125/ сталь / G	5686453	6005 54 1		214
G-GRM 150 100 G	100155/ сталь / G	5686460	6005 54 4		214
G-GRM 50 50 G	5555/ сталь / G	5686439	6005 53 5		214
G-GRM 75 50 G	5373/ сталь / G	5686446	6005 53 8		214
				€/шт.	
G-GRM-SH 4401	/ V4A	5938699	6005 65 0		214
GKS 34 G	/ сталь / G	7261436	6016 85 5		213
GKS 34 G	/ сталь / G	7261436	6016 85 5		253
GKS 34 VA4301	/ V2A	6013456	6016 83 9		267
GKS 34 VA4401 SP	/ V4A	6120437	6016 85 9		267
GKT 38 VA4301	/ V2A	6013579	6017 04 5		269
GKT 38 VA4401 SP	/ V4A	6120499	6017 09 2		269
				€/100 шт.	
GMH18 M6 G	6-6 / сталь / G	5054559	1146 50 5		294
GR KS 3.9 OR	3,9оранжевый/ PE	5872887	6003 75 0		213
GR KS 3.9 OR	3,9оранжевый/ PE	5872887	6003 75 0		214
GR KS 4.8 OR	4,8оранжевый/ PE	5872894	6003 75 4		253
GR KS 4.8 OR	4,8оранжевый/ PE	5872894	6003 75 4		267
GR KS 4.8 OR	4,8оранжевый/ PE	5872894	6003 75 4		213
				€/м	
GRM 55 100 G	1003,9/ сталь / G	6858552	6001 44 2		213
GRM 55 200 4.8 G	2004,8/ St / G	5045274	6001 44 7		253
GRM 55 200 G	2003,9/ сталь / G	6858613	6001 44 6		213
GRM 55 300 G	3004,8/ сталь / G	6858675	6001 44 8		253
GRM 55 300 G	3004,8/ сталь / G	6858675	6001 44 8		213
GRM 55 300VA4301	3004,8/ V2A	6101771	6001 07 8		267
GRM 55 300VA4401	3004,8/ V4A	5166078	6001 09 3		267
GRM 55 400 G	4004,8/ сталь / G	6858736	6001 45 0		253
GRM 55 400 G	4004,8/ сталь / G	6858736	6001 45 0		213
				€/шт.	
GSV 34 G	/ сталь / G	6520510	6016 59 6		213
GSV 34 G	/ сталь / G	6520510	6016 59 6		253
GSV 34 VA4301	/ V2A	6013210	6016 64 2		267
GSV 34 VA4401	/ V4A	6120079	6016 64 8		267
				€/100 шт.	
HMS-KS5X50	5 x 504/ сталь / G	5964100	3498 20 4		316
				€/шт.	
K 12 1818 FS	/ сталь / FS	6208876	6437 10 9		214
KAB GR FS	/ сталь / FS	5677932	6220 13 9		254
KAB GR VA 1.4301	/ V2A	5807155	6220 14 5		268
KBK-1	1210	6460991	7202 70 9		192

05_BSS_Masterkatalog_Länder_2012 / ru / 12/07/2012 (LLExport_04002)

Тип	Размер/описание/матер	GTIN	Арт.-№	Цена	Стр.
				€/шт.	
KBK-2	17023	6460878	7202 72 5		192
KBK-3	17040	6460755	7202 74 1		192
				€/100 шт.	
KS GR VA4310	/ V2A	5694625	6062 28 2		217
KS GR VA4310	/ V2A	5694625	6062 28 2		261
KS GR VA4310	/ V2A	5694625	6062 28 2		269
KS KL VA4310	/ V2A	5694656	6062 28 4		262
KS KL VA4310	/ V2A	5694656	6062 28 4		281
KS KR VA4310	/ V2A	5694618	6062 28 0		216
KS KR VA4310	/ V2A	5694618	6062 28 0		261
KS KR VA4310	/ V2A	5694618	6062 28 0		269
KS KR VA4310	/ V2A	5694618	6062 28 0		281
				€/шт.	
KS-BSKP DE		5918899	7214 72 5		242
KS-E DE	/ ПВХ	5847830	7205 42 3		233
KS-E DE	/ ПВХ	5847830	7205 42 3		239
KS-E DE	/ ПВХ	5847830	7205 42 3		252
KS-E DE	/ ПВХ	5847830	7205 42 3		254
KS-E DE	/ ПВХ	5847830	7205 42 3		256
KS-E DE	/ ПВХ	5847830	7205 42 3		266
KS-E DE	/ ПВХ	5847830	7205 42 3		268
KS-E DE	/ ПВХ	5847830	7205 42 3		275
KS-E DE	/ ПВХ	5847830	7205 42 3		277
KS-E DE	/ ПВХ	5847830	7205 42 3		288
KS-E DE	/ ПВХ	5847830	7205 42 3		294
KS-E DE	/ ПВХ	5847830	7205 42 3		296
KS-E DE	/ ПВХ	5847830	7205 42 3		300
KS-E DE	/ ПВХ	5847830	7205 42 3		302
KS-E DE	/ ПВХ	5847830	7205 42 3		305
KS-E DE	/ ПВХ	5847830	7205 42 3		309
KS-FSB DE	/ ПВХ	5811671	7203 14 0		247
KSI-P1	500150	5847854	7202 28 3		180
KSI-P1	500150	5847854	7202 28 3		185
KSI-P1	500150	5847854	7202 28 3		189
KSI-P1	500150	5847854	7202 28 3		192
KSI-P1	500150	5847854	7202 28 3		197
KSI-P2	500250	5847861	7202 90 4		180
KSI-P2	500250	5847861	7202 90 4		185
KSI-P2	500250	5847861	7202 90 4		189
KSI-P2	500250	5847861	7202 90 4		192
KSI-P2	500250	5847861	7202 90 4		197
KSI-P3	1000250	5847878	7202 91 2		180
KSI-P3	1000250	5847878	7202 91 2		185
KSI-P3	1000250	5847878	7202 91 2		189
KSI-P3	1000250	5847878	7202 91 2		192
KSI-P3	1000250	5847878	7202 91 2		197
KS-LAR DE	/ ПВХ	5809647	7205 42 0		206
KSR20030	серый 34 / PE	6018710	6249 84 4		303
KSR60100	серый 104 / PE	5020325	6249 85 2		304
KS-S DE		5448259	7205 42 5		180
KS-S DE		5448259	7205 42 5		185
KS-S DE		5448259	7205 42 5		189
KS-S DE		5448259	7205 42 5		192
KS-S DE		5448259	7205 42 5		198
KS-S DE		5448259	7205 42 5		203
KS-S DE		5448259	7205 42 5		206
KS-ZSE DE	/ ПВХ	5809654	7215 75 0		289
KS-ZSE DE	/ ПВХ	5809654	7215 75 0		297
KTSMV 610 DD	60100 / сталь / DD	5890492	6068 93 6		250
KTSMV 610 FS	60100 / сталь / FS	5889502	6068 91 4		211
KTSMV 610 FS	60100 / сталь / FS	5889502	6068 91 4		250
KTSMV 610 VA4301	60100 / V2A	5889571	6068 95 8		264
KTSMV 610 VA4571	60100 / V4A	5889649	6068 98 0		264
KTSMV 620 DD	60200 / сталь / DD	5890515	6068 94 0		250
KTSMV 620 FS	60200 / сталь / FS	5889526	6068 91 8		211
KTSMV 620 FS	60200 / сталь / FS	5889526	6068 91 8		250

Тип	Размер/описание/матер	GTIN	Арт.-№	Цена	Стр.
				€/шт.	
KTSMV 620 VA4301	60200 / V2A	5889595	6068 96 2		264
KTSMV 620 VA4571	60200 / V4A	5889663	6068 98 4		264
KTSMV 630 DD	60300 / сталь / DD	5890522	6068 94 2		250
KTSMV 630 FS	60300 / сталь / FS	5889533	6068 92 0		211
KTSMV 630 FS	60300 / сталь / FS	5889533	6068 92 0		250
KTSMV 630 VA4301	60300 / V2A	5889601	6068 96 4		264
KTSMV 630 VA4571	60300 / V4A	5889670	6068 98 6		264
KTSMV 640 DD	60400 / сталь / DD	5890560	6068 94 4		250
KTSMV 640 FS	60400 / сталь / FS	5889540	6068 92 2		211
KTSMV 640 FS	60400 / сталь / FS	5889540	6068 92 2		250
KU 3 FT	/ сталь / FT	6340217	6348 87 4		257
KU 3 FT	/ сталь / FT	6340217	6348 87 4		278
KU 5 V FT	/ сталь / FT	6901456	6348 92 0		258
KU 5 V FT	/ сталь / FT	6901456	6348 92 0		279
KU 7 FT	/ сталь / FT	6191413	6349 10 2		259
KU 7 VQP FT	/ сталь / FT	6191475	6349 15 3		259
KUS 5 FT	/ сталь / FT	6168910	6348 90 4		258
KUS 5 FT	/ сталь / FT	6168910	6348 90 4		279
LAB 20 FT	20045 / сталь / FT	6163397	6220 43 6		256
LAB 20 FT	20045 / сталь / FT	6163397	6220 43 6		277
LAB 30 FT	30045 / сталь / FT	6163458	6220 44 4		256
LAB 30 FT	30045 / сталь / FT	6163458	6220 44 4		277
LAB 40 FT	40045 / сталь / FT	6163519	6220 45 2		256
LAB 40 FT	40045 / сталь / FT	6163519	6220 45 2		277
LAB 50 FT	50045 / сталь / FT	6163571	6220 46 0		256
LALB 20 FT	20045 / сталь / FT	6166152	6221 85 8		256
LALB 30 FT	30045 / сталь / FT	6166213	6221 86 6		256
LALB 40 FT	40045 / сталь / FT	6166275	6221 87 4		256
LALB 50 FT	50045 / сталь / FT	6166336	6221 88 2		256
LBI 90 620 VS FS	200 / сталь / FS	6143719	6211 22 4		255
LBI 90 620 VS FS	200 / сталь / FS	6143719	6211 22 4		276
LBI 90 630 VS FS	300 / сталь / FS	6143771	6211 23 2		255
LBI 90 630 VS FS	300 / сталь / FS	6143771	6211 23 2		276
LBI 90 640 VS FS	400 / сталь / FS	6143832	6211 24 0		255
LBI 90 640 VS FS	400 / сталь / FS	6143832	6211 24 0		276
LBI 90 650 VS FS	500 / сталь / FS	6143894	6211 25 9		255
				€/м	
LG 620 VS 6000FS	200 / St / FS	5064251	6208 62 7		286
LG 620 VSF6000FS	2006000 / сталь / FS	5299639	6207 50 1		276
LG 630 VS 6000FS	300 / St / FS	5064268	6208 63 0		286
LG 630 VSF6000FS	3006000 / сталь / FS	5299646	6207 50 5		276
LG 640 VS 6000FS	400 / St / FS	5064299	6208 63 3		286
LG 640 VSF6000FS	4006000 / сталь / FS	5299684	6207 50 9		276
				€/шт.	
LKM A60100FS	180 / сталь / FS	6312979	6248 06 3		304
LKM E60100FS	10063 / сталь / FS	6575596	6248 30 6		304
LKM F60100FS	220 / сталь / FS	6312559	6248 00 4		304
LKM I60100FS	180 / сталь / FS	6313396	6248 14 4		303
LKM KF 60100	/ сталь / FS	5685081	6249 88 1		303
LKM SV30	53,829,5 / сталь / G	6118991	6247 43 4		303
LKM SV60	7550 / V2A	6315314	6247 46 6		303
LKM T60100FS	340220 / сталь / FS	6317837	6248 20 9		304
				€/м	
LKM20030FS	2000 / сталь / FS	6118878	6246 97 4		303
LKM60100FS	2000 / сталь / FS	6312139	6247 11 3		303
				€/шт.	
LKS 40 FS	/ сталь / FS	6164530	6221 07 6		255
LKS 40 FS	/ сталь / FS	6164530	6221 07 6		276
LLV 60 FS	60 / сталь / FS	6139514	6208 80 0		286
LT 620 VS FS	200 / сталь / FS	6150915	6213 72 3		255
LT 620 VS FS	200 / сталь / FS	6150915	6213 72 3		276
LT 630 VS FS	300 / сталь / FS	6150977	6213 73 1		255
LT 630 VS FS	300 / сталь / FS	6150977	6213 73 1		276
LT 640 VS FS	400 / сталь / FS	6151035	6213 75 8		255
LT 640 VS FS	400 / сталь / FS	6151035	6213 75 8		276
LT 650 VS FS	500 / сталь / FS	6151097	6213 76 6		255

Установка GTIN: Код страны **40** Код производителя **1219** Индивидуальный GTIN **5647589**

Тип	Размер/описание/матер	GTIN	Арт.-№	Цена	Стр.
				€/100 шт.	
MBS 015	7150/ V2A	5693345	7203 10 0		246
MBS 030	7300/ V2A	5693352	7203 10 2		246
MBS 045	7450/ V2A	5693369	7203 10 4		246
MBS 061	7610/ V2A	5693376	7203 10 6		246
MBS 075	12750/ V2A	5693383	7203 10 8		246
MBS 100	121000/ V2A	5693390	7203 11 0		246
MBS 120	121200/ V2A	5693406	7203 11 2		246
MBS 150	121500/ V2A	5693413	7203 11 4		246
				€/шт.	
MBS-Z	/ сталь	5693420	7203 12 0		246
MIW-S		5918929	7202 30 6		180
MIW-S		5918929	7202 30 6		185
MIW-S		5918929	7202 30 6		202
MIW-S		5918929	7202 30 6		206
				€/100 шт.	
MMS10X100	10 x 1008/ сталь / G	5964049	3498 15 8		316
MMS10X80	10 x 808/ сталь / G	5963981	3498 12 3		316
MMS6X50	6 x 505/ сталь / GC	5963929	3498 10 7		179
MMS6X50	6 x 505/ сталь / GC	5963929	3498 10 7		203
MMS6X50	6 x 505/ сталь / GC	5963929	3498 10 7		304
MMS6X50	6 x 505/ сталь / GC	5963929	3498 10 7		316
MMS7.5X80	7,5x806/ сталь / G	5519973	3498 27 1		232
MMS7.5X80	7,5x806/ сталь / G	5519973	3498 27 1		241
MMS7.5X80	7,5x806/ сталь / G	5519973	3498 27 1		316
MMS-MS7,5x50	7,5x5017/ сталь / G	5693178	3498 26 0		180
MMS-MS7,5x50	7,5x5017/ сталь / G	5693178	3498 26 0		203
MMS-MS7,5x50	7,5x5017/ сталь / G	5693178	3498 26 0		227
MMS-MS7,5x50	7,5x5017/ сталь / G	5693178	3498 26 0		316
MMS-ST6X60	M6 6 x 60/ сталь / G	5964162	3498 26 3		316
MS 21 L 200 FT	41x21/ сталь / FT	5697626	1122 93 3		216
MS 21 L 200 FT	41x21/ сталь / FT	5697626	1122 93 3		227
MS 21 L 300 FT	41x21/ сталь / FT	5697664	1122 93 4		216
MS 21 L 400 FT	41x21/ сталь / FT	5697671	1122 93 5		227
MS 21 SK OR SP	оранжевый/ PE	5686217	1122 90 2		216
MS 21 SK OR SP	оранжевый/ PE	5686217	1122 90 2		227
MS 41 L 200 FT	41x41/ сталь / FT	5484516	1122 50 9		216
MS 41 L 300 FT	41x41/ сталь / FT	5485896	1122 51 7		216
MS 41 L 400 FT	41x41/ сталь / FT	5486251	1122 52 5		216
MS 41 L 500 FT	41x41/ сталь / FT	5486794	1122 53 3		216
MS 41 SK OR SP	оранжевый/ PE	5686200	1122 90 0		216
				€/шт.	
MSX-E1		5850083	7206 05 8		178
MSX-S1		5850076	7206 10 4		178
MWA 12 11S FS	11053/ сталь / FS	6636853	6424 71 6		279
MWA 12 21S FS	21065/ сталь / FS	6636976	6424 73 2		279
MWA 12 31S FS	31075/ сталь / FS	6637034	6424 74 0		279
MWA 12 41S FS	41083/ сталь / FS	6637096	6424 75 9		279
NIK-G	25 x 30 x 240	6264131	7206 20 8		180
PSX-P	1000600	5850120	7202 29 5		184
RAAM 610 FS	100/ сталь / FS	5878568	6041 23 0		211
RAAM 610 FS	100/ сталь / FS	5878568	6041 23 0		250
RAAM 610 FS	100/ сталь / FS	5878568	6041 23 0		274
RAAM 610 FT	100/ сталь / FT	5878698	6041 25 0		250
RAAM 610 VA4301	100/ V2A	5878797	6041 27 0		264
RAAM 610 VA4571	100/ V4A	5878865	6041 29 0		264
RAAM 620 FS	200/ сталь / FS	5878582	6041 23 4		211
RAAM 620 FS	200/ сталь / FS	5878582	6041 23 4		250
RAAM 620 FS	200/ сталь / FS	5878582	6041 23 4		274
RAAM 620 FT	200/ сталь / FT	5878742	6041 25 4		250
RAAM 620 VA4301	200/ V2A	5878810	6041 27 5		264
RAAM 620 VA4571	200/ V4A	5878889	6041 29 4		264
RAAM 630 FS	300/ сталь / FS	5878629	6041 23 6		211
RAAM 630 FS	300/ сталь / FS	5878629	6041 23 6		250
RAAM 630 FS	300/ сталь / FS	5878629	6041 23 6		274

Тип	Размер/описание/матер	GTIN	Арт.-№	Цена	Стр.
				€/шт.	
RAAM 630 FT	300/ сталь / FT	5878759	6041 25 7		250
RAAM 630 VA4301	300/ V2A	5878827	6041 27 7		264
RAAM 630 VA4571	300/ V4A	5878926	6041 29 6		264
RAAM 640 FS	400/ сталь / FS	5878636	6041 23 8		211
RAAM 640 FS	400/ сталь / FS	5878636	6041 23 8		250
RAAM 640 FT	400/ сталь / FT	5878766	6041 25 9		250
RAAM 650 FS	500/ сталь / FS	5878643	6041 24 0		211
RAAM 660 FS	600/ сталь / FS	5878681	6041 24 2		211
RBM 45 610VA4301	100/ V2A	5881674	6041 08 0		264
RBM 45 610VA4571	100/ V4A	5881742	6041 10 0		264
RBM 45 620VA4301	200/ V2A	5881698	6041 08 4		264
RBM 45 620VA4571	200/ V4A	5881766	6041 10 4		264
RBM 45 630VA4301	300/ V2A	5881704	6041 08 6		264
RBM 45 630VA4571	300/ V4A	5881773	6041 10 6		264
RBM 90 610 FS	100/ сталь / FS	5881810	6041 13 0		211
RBM 90 610 FS	100/ сталь / FS	5881810	6041 13 0		250
RBM 90 610 FS	100/ сталь / FS	5881810	6041 13 0		274
RBM 90 610 FT	100/ сталь / FT	5881889	6041 15 0		250
RBM 90 610VA4301	100/ V2A	5881957	6041 18 0		264
RBM 90 610VA4571	100/ V4A	5878407	6041 20 0		264
RBM 90 620 FS	200/ сталь / FS	5881834	6041 13 4		211
RBM 90 620 FS	200/ сталь / FS	5881834	6041 13 4		250
RBM 90 620 FS	200/ сталь / FS	5881834	6041 13 4		274
RBM 90 620 FT	200/ сталь / FT	5881902	6041 15 4		250
RBM 90 620VA4301	200/ V2A	5878322	6041 18 4		264
RBM 90 620VA4571	200/ V4A	5878452	6041 20 4		264
RBM 90 630 FS	300/ сталь / FS	5881841	6041 13 6		211
RBM 90 630 FS	300/ сталь / FS	5881841	6041 13 6		250
RBM 90 630 FS	300/ сталь / FS	5881841	6041 13 6		274
RBM 90 630 FT	300/ сталь / FT	5881919	6041 15 6		250
RBM 90 630VA4301	300/ V2A	5878339	6041 18 6		264
RBM 90 630VA4571	300/ V4A	5878469	6041 20 6		264
RBM 90 640 FS	400/ сталь / FS	5881858	6041 13 8		211
RBM 90 640 FS	400/ сталь / FS	5881858	6041 13 8		250
RBM 90 640 FT	400/ сталь / FT	5881926	6041 15 8		250
RBM 90 650 FS	500/ сталь / FS	5881865	6041 14 0		211
RBM 90 660 FS	600/ сталь / FS	5881872	6041 14 2		211
				€/м	
RKSM 610 FS	1000,75/ сталь / FS	5390879	6047 61 1		211
RKSM 610 FS	1000,75/ сталь / FS	5390879	6047 61 1		250
RKSM 610 FT	1000,75/ сталь / FT	5903895	6047 61 2		250
RKSM 610 VA4301	1000,75/ V2A	5706083	6047 61 3		264
RKSM 610 VA4571	1000,75/ V4A	5706113	6047 61 4		264
RKSM 620 FS	2000,75/ сталь / FS	5391203	6047 63 8		211
RKSM 620 FS	2000,75/ сталь / FS	5391203	6047 63 8		250
RKSM 620 FT	2000,75/ сталь / FT	5903932	6047 63 9		250
RKSM 620 VA4301	2000,75/ V2A	5706144	6047 64 0		264
RKSM 620 VA4571	2000,75/ V4A	5706175	6047 64 1		264
RKSM 630 FS	3000,75/ сталь / FS	5391210	6047 65 4		211
RKSM 630 FS	3000,75/ сталь / FS	5391210	6047 65 4		250
RKSM 630 FT	3000,75/ сталь / FT	5903949	6047 65 5		250
RKSM 630 VA4301	3000,75/ V2A	5706182	6047 65 6		264
RKSM 630 VA4571	3000,75/ V4A	5706199	6047 65 7		264
RKSM 640 FS	4000,9/ сталь / FS	5391227	6047 68 9		211
RKSM 640 FS	4000,9/ сталь / FS	5391227	6047 68 9		250
RKSM 640 FT	4000,9/ сталь / FT	5903956	6047 69 0		250
				€/шт.	
RKV3V		5149088	6288 70 0		226
RWVL 60 FS	200 x 56/ сталь / FS	6065530	6067 11 5		212
RWVL 60 FS	200 x 56/ сталь / FS	6065530	6067 11 5		274

05_BSS_Masterkatalog_Länder_2012 / ru / 12/07/2012 (LLExport_04002)

Тип	Размер/описание/матер	GTIN	Арт.-№	Цена	Стр.
				€/100 м	
S16 W G	M16 3000/ сталь / G	5924647	2046 84 0		301
S16W FT	M16 3000/ сталь / FT	5782148	2046 59 3		302
S16W SW	M16 3000/ сталь / L	5782032	2046 56 5		301
S20 W G	M20 3000/ сталь / G	5924654	2046 84 1		301
S20W FT	M20 3000/ сталь / FT	5782155	2046 59 4		302
S20W SW	M20 3000/ сталь / L	5782049	2046 56 6		301
S25 W G	M25 3000/ сталь / G	5924661	2046 84 2		301
S25W FT	M25 3000/ сталь / FT	5782162	2046 59 5		302
S25W SW	M25 3000/ сталь / L	5782070	2046 56 7		301
S32 W G	M32 3000/ сталь / G	5924678	2046 84 3		301
S32W FT	M32 3000/ сталь / FT	5782209	2046 59 6		302
S32W SW	M32 3000/ сталь / L	5782087	2046 56 8		301
S40 W G	M40 3000/ сталь / G	5924685	2046 84 4		301
S40W FT	M40 3000/ сталь / FT	5782216	2046 59 7		302
S40W SW	M40 3000/ сталь / L	5782094	2046 56 9		301
S50 W G	M50 3000/ сталь / G	5924692	2046 84 5		301
S50W FT	M50 3000/ сталь / FT	5782223	2046 59 8		302
S50W SW	M50 3000/ сталь / L	5782100	2046 57 0		301
S63 W G	M63 3000/ сталь / G	5924708	2046 84 6		301
S63W FT	M63 3000/ сталь / FT	5782261	2046 59 9		302
S63W SW	M63 3000/ сталь / L	5782131	2046 57 1		301
				€/шт.	
SAB20 FS	180/ сталь / FS	6555857	6222 94 3		256
SAB20 FS	180/ сталь / FS	6555857	6222 94 3		277
SAB30 FS	280/ сталь / FS	6555918	6222 95 1		256
SAB30 FS	280/ сталь / FS	6555918	6222 95 1		277
SAB40 FS	380/ сталь / FS	6555970	6222 97 8		256
SAB40 FS	380/ сталь / FS	6555970	6222 97 8		277
SDG-1	600 500/ сталь / FT	5847885	7202 96 3		192
SDG-1	600 500/ сталь / FT	5847885	7202 96 3		197
SDG-2	1000 600/ сталь / FT	5847892	7202 97 1		192
SDG-2	1000 600/ сталь / FT	5847892	7202 97 1		197
SHT	50/ PE	5847915	7202 52 1		189
				€/пара	
SKH 60 OR	оранжевый/ PE	5668008	6222 53 7		255
SKH 60 OR	оранжевый/ PE	5668008	6222 53 7		276
				€/100 шт.	
SKS 10X40 F	M10x40 40/ сталь / F	5257356	3160 75 0		281
SKS 10X60 F	M10x60 60/ сталь / F	6202157	6408 51 6		281
SKS 10X80 F	M10x80 80/ сталь / F	6437474	6418 25 0		237
SKS 10X80 F	M10x80 80/ сталь / F	6437474	6418 25 0		262
SKS 10X80 F	M10x80 80/ сталь / F	6437474	6418 25 0		281
SKS 10X90 F	M10x90 90/ сталь / F	6518470	6418 25 2		262
SKS 10X90 F	M10x90 90/ сталь / F	6518470	6418 25 2		217
SKS 12X100 F	M12 x 100 100/ сталь / F	6204496	6418 29 5		262
SKS 12X110 F	M12 x 110 110/ сталь / F	6204557	6418 31 7		262
SKS 12X80 F	M12 x 80 80/ сталь / F	6204434	6418 28 7		262
				€/м	
SKS 610 FS	3000 100/ сталь / FS	6060191	6056 10 5		274
SKS 620 FS	3000 200/ сталь / FS	6060252	6056 20 2		211
SKS 620 FS	3000 200/ сталь / FS	6060252	6056 20 2		274
SKS 630 FS	3000 300/ сталь / FS	6060313	6056 29 6		211
SKS 630 FS	3000 300/ сталь / FS	6060313	6056 29 6		274
SKS 640 FS	3000 400/ сталь / FS	6060375	6056 40 7		211
SKS 650 FS	3000 500/ сталь / FS	6060436	6056 50 4		211
SKS 660 FS	3000 600/ сталь / FS	6060498	6056 60 1		211
SL 620 VSF F	2006000/ сталь / FS	6705559	6207 92 8		255
SL 630 VSF F	3006000/ сталь / FS	6705610	6207 93 2		255
SL 640 VSF F	4006000/ сталь / FS	6705672	6207 93 6		255
SL 650 VSF F	5006000/ сталь / FS	6705733	6207 94 0		255

Тип	Размер/описание/матер	GTIN	Арт.-№	Цена	Стр.
				€/м	
SLM50C40F 40 FT	400/ сталь / FT	6959723	6010 00 8		286
SLM50C40F 50 FT	500/ сталь / FT	6959785	6010 01 6		286
SLM50C40F 60 FT	600/ сталь / FT	6959846	6010 02 4		286
SLS80C40F 40 FT	400/ сталь / FT	6959907	6010 10 5		286
SLS80C40F 50 FT	500/ сталь / FT	6959969	6010 11 3		286
SLS80C40F 60 FT	600/ сталь / FT	6960026	6010 12 1		286
				€/шт.	
SSLB 100 DD	85/ сталь / DD	6095247	7070 30 6		252
SSLB 100 FS	85/ сталь / FS	6079971	7070 20 5		252
SSLB 100 FS	85/ сталь / FS	6079971	7070 20 5		274
SSLB 200 DD	185/ сталь / DD	6095360	7070 31 4		252
SSLB 200 FS	185/ сталь / FS	6094882	7070 21 3		212
SSLB 200 FS	185/ сталь / FS	6094882	7070 21 3		252
SSLB 200 FS	185/ сталь / FS	6094882	7070 21 3		274
SSLB 300 DD	285/ сталь / DD	6095421	7070 31 8		252
SSLB 300 FS	285/ сталь / FS	6094943	7070 21 7		212
SSLB 300 FS	285/ сталь / FS	6094943	7070 21 7		252
SSLB 300 FS	285/ сталь / FS	6094943	7070 21 7		274
SSLB 400 DD	385/ сталь / DD	6095483	7070 32 2		252
SSLB 400 FS	385/ сталь / FS	6095001	7070 22 1		212
SSLB 400 FS	385/ сталь / FS	6095001	7070 22 1		252
SSLB 500 FS	485/ сталь / FS	6095063	7070 22 5		212
SSLB 600 FS	585/ сталь / FS	6095186	7070 23 3		212
				€/100 шт.	
SV16 W G	M16 50/ сталь / G	5924784	2046 85 4		301
SV16W FT	M16 50/ сталь / FT	5782384	2046 62 0		302
SV16W SW	M16 50/ сталь / L	5781776	2046 58 2		301
SV20 W G	M20 60/ сталь / G	5924791	2046 85 5		301
SV20W FT	M20 60/ сталь / FT	5782391	2046 62 1		302
SV20W SW	M20 60/ сталь / L	5781783	2046 58 3		301
SV25 W G	M25 60/ сталь / G	5924807	2046 85 6		301
SV25W FT	M25 60/ сталь / FT	5782407	2046 62 2		302
SV25W SW	M25 60/ сталь / L	5781790	2046 58 4		301
SV32 W G	M32 70/ сталь / G	5924814	2046 85 7		301
SV32W FT	M32 70/ сталь / FT	5782445	2046 62 3		302
SV32W SW	M32 70/ сталь / L	5781806	2046 58 5		301
SV40 W G	M40 80/ сталь / G	5924821	2046 85 8		301
SV40W FT	M40 80/ сталь / FT	5782452	2046 62 4		302
SV40W SW	M40 80/ сталь / L	5781844	2046 58 6		301
SV50 W G	M50 100/ сталь / G	5924838	2046 85 9		301
SV50W FT	M50 100/ сталь / FT	5782469	2046 62 5		302
SV50W SW	M50 100/ сталь / L	5781851	2046 58 7		301
SV63 W G	M63 100/ сталь / G	5924845	2046 86 0		301
SV63W FT	M63 100/ сталь / FT	5782490	2046 62 6		302
SV63W SW	M63 100/ сталь / L	5781868	2046 58 8		301
				€/шт.	
T 100 E 4-5	/ Полипропилен	5930143	7205 51 0		308
T 160 E 10-5	/ Полипропилен	5930167	7205 52 4		308
T 160 E 16-5	/ Полипропилен	5930174	7205 52 8		308
T 160 E 4-8D	/ Полипропилен	5930150	7205 52 0		309
TCX-032	26	5856559	7202 20 0		178
TCX-032	26	5856559	7202 20 0		184
TCX-032	26	5856559	7202 20 0		202
TCX-040	26	5856566	7202 20 1		178
TCX-040	26	5856566	7202 20 1		184
TCX-040	26	5856566	7202 20 1		202
TCX-050	26	5856597	7202 20 3		178
TCX-050	26	5856597	7202 20 3		184
TCX-050	26	5856597	7202 20 3		202
TCX-063	26	5856603	7202 20 4		179
TCX-063	26	5856603	7202 20 4		184
TCX-063	26	5856603	7202 20 4		202
TCX-075	26	5856610	7202 20 5		179
TCX-075	26	5856610	7202 20 5		184
TCX-075	26	5856610	7202 20 5		202

05_BSS_Masterkatalog_Länder_2012 / ru / 12/07/2012 (LLExport_04002)

Установка GTIN: Код страны **40** Код производителя **1219** Индивидуальный GTIN **5647589**

Тип	Размер/описание/матер	GTIN	Арт.-№	Цена	Стр.
				€/шт.	
TCX-090	26,6	5856627	7202 20 6		179
TCX-090	26,6	5856627	7202 20 6		184
TCX-090	26,6	5856627	7202 20 6		202
TCX-110	26,6	5856665	7202 20 7		179
TCX-110	26,6	5856665	7202 20 7		184
TCX-110	26,6	5856665	7202 20 7		202
TCX-125	40	5856672	7202 20 8		179
TCX-125	40	5856672	7202 20 8		184
TCX-125	40	5856672	7202 20 8		202
TCX-140	40	5856689	7202 20 9		179
TCX-140	40	5856689	7202 20 9		184
TCX-140	40	5856689	7202 20 9		202
TCX-160	40	5856719	7202 21 0		179
TCX-160	40	5856719	7202 21 0		184
TCX-160	40	5856719	7202 21 0		202
				€/м	
TSG 45 FS	45 3000/ сталь / FS	5694489	6062 03 3		216
TSG 45 FS	45 3000/ сталь / FS	5694489	6062 03 3		238
TSG 45 FS	45 3000/ сталь / FS	5694489	6062 03 3		261
TSG 45 FS	45 3000/ сталь / FS	5694489	6062 03 3		281
TSG 45 VA4301	3000/ V2A	5694441	6062 02 5		269
TSG 45 VA4571	3000/ V4A	5694472	6062 02 8		269
TSG 60 FS	60 3000/ сталь / FS	5694540	6062 06 8		216
TSG 60 FS	60 3000/ сталь / FS	5694540	6062 06 8		261
TSG 60 FS	60 3000/ сталь / FS	5694540	6062 06 8		281
TSG 60 VA4301	60 3000/ V2A	5694557	6062 08 4		269
TSG 60 VA4571	60 3000/ V4A	5694564	6062 08 6		269
TSG 85 FS	85 3000/ сталь / FS	5694571	6062 11 4		238
				€/шт.	
TSGV VA4310	/ V2A	5694724	6067 97 0		261
TSGV VA4310	/ V2A	5694724	6067 97 0		269
TSGV VA4310	/ V2A	5694724	6067 97 0		281
US 3 100 FS	1000 2/ сталь / FS	6223572	6342 31 8		257
US 3 100 FS	1000 2/ сталь / FS	6223572	6342 31 8		278
US 3 150 FS	1500 2/ сталь / FS	6223633	6342 32 8		278
US 3 20 FS	200 2/ сталь / FS	6221776	6342 30 2		237
US 3 20 FS	200 2/ сталь / FS	6221776	6342 30 2		257
US 3 20 FS	200 2/ сталь / FS	6221776	6342 30 2		278
US 3 200 FS	2000 2/ сталь / FS	6224296	6342 33 8		278
US 3 30 FS	300 2/ сталь / FS	6222018	6342 30 4		237
US 3 30 FS	300 2/ сталь / FS	6222018	6342 30 4		257
US 3 30 FS	300 2/ сталь / FS	6222018	6342 30 4		278
US 3 40 FS	400 2/ сталь / FS	6222070	6342 30 6		237
US 3 40 FS	400 2/ сталь / FS	6222070	6342 30 6		257
US 3 40 FS	400 2/ сталь / FS	6222070	6342 30 6		278
US 3 50 FS	500 2/ сталь / FS	6222315	6342 30 8		257
US 3 50 FS	500 2/ сталь / FS	6222315	6342 30 8		278
US 3 60 FS	600 2/ сталь / FS	6222377	6342 31 0		257
US 3 60 FS	600 2/ сталь / FS	6222377	6342 31 0		278
US 3 70 FS	700 2/ сталь / FS	6222438	6342 31 2		257
US 3 70 FS	700 2/ сталь / FS	6222438	6342 31 2		278
US 3 80 FS	800 2/ сталь / FS	6222490	6342 31 4		257
US 3 80 FS	800 2/ сталь / FS	6222490	6342 31 4		278
US 3 90 FS	900 2/ сталь / FS	6223510	6342 31 6		257
US 3 90 FS	900 2/ сталь / FS	6223510	6342 31 6		278
US 3 K 100 FT	1000 2/ сталь / FT	6225132	6342 36 8		237
US 3 K 100 FT	1000 2/ сталь / FT	6225132	6342 36 8		257
US 3 K 100 FT	1000 2/ сталь / FT	6225132	6342 36 8		278
US 3 K 110 FT	1100 2/ сталь / FT	6225378	6342 37 0		237
US 3 K 110 FT	1100 2/ сталь / FT	6225378	6342 37 0		257
US 3 K 110 FT	1100 2/ сталь / FT	6225378	6342 37 0		278
US 3 K 120 FT	1200 2/ сталь / FT	6225439	6342 37 2		237
US 3 K 120 FT	1200 2/ сталь / FT	6225439	6342 37 2		257
US 3 K 120 FT	1200 2/ сталь / FT	6225439	6342 37 2		278
US 3 K 20 FT	200 2/ сталь / FT	6224470	6342 35 1		237
US 3 K 20 FT	200 2/ сталь / FT	6224470	6342 35 1		257
US 3 K 20 FT	200 2/ сталь / FT	6224470	6342 35 1		278
US 3 K 30 FT	300 2/ сталь / FT	6224531	6342 35 3		237
US 3 K 30 FT	300 2/ сталь / FT	6224531	6342 35 3		257
US 3 K 30 FT	300 2/ сталь / FT	6224531	6342 35 3		278
US 3 K 40 FT	400 2/ сталь / FT	6224593	6342 35 5		237
US 3 K 40 FT	400 2/ сталь / FT	6224593	6342 35 5		257
US 3 K 40 FT	400 2/ сталь / FT	6224593	6342 35 5		278
US 3 K 50 FT	500 2/ сталь / FT	6224654	6342 35 7		237
US 3 K 50 FT	500 2/ сталь / FT	6224654	6342 35 7		257
US 3 K 50 FT	500 2/ сталь / FT	6224654	6342 35 7		278
US 3 K 60 FT	600 2/ сталь / FT	6224715	6342 35 9		237
US 3 K 60 FT	600 2/ сталь / FT	6224715	6342 35 9		257
US 3 K 60 FT	600 2/ сталь / FT	6224715	6342 35 9		278

Тип	Размер/описание/матер	GTIN	Арт.-№	Цена	Стр.
				€/шт.	
US 3 K 70 FT	700 2/ сталь / FT	6224777	6342 36 2		237
US 3 K 70 FT	700 2/ сталь / FT	6224777	6342 36 2		257
US 3 K 70 FT	700 2/ сталь / FT	6224777	6342 36 2		278
US 3 K 80 FT	800 2/ сталь / FT	6225019	6342 36 4		237
US 3 K 80 FT	800 2/ сталь / FT	6225019	6342 36 4		257
US 3 K 80 FT	800 2/ сталь / FT	6225019	6342 36 4		278
US 3 K 90 FT	900 2/ сталь / FT	6225071	6342 36 6		237
US 3 K 90 FT	900 2/ сталь / FT	6225071	6342 36 6		257
US 3 K 90 FT	900 2/ сталь / FT	6225071	6342 36 6		278
US 3 KS OR	оранжевый/ PE	5668039	6338 45 8		237
US 3 KS OR	оранжевый/ PE	5668039	6338 45 8		257
US 3 KS OR	оранжевый/ PE	5668039	6338 45 8		278
US 5 100 FT	1000 2,5/ сталь / FT	6284177	6340 96 2		279
US 5 100 FT	1000 2,5/ сталь / FT	6284177	6340 96 2		258
US 5 150 FT	1500 2,5/ сталь / FT	6437597	6340 96 6		279
US 5 150 FT	1500 2,5/ сталь / FT	6437597	6340 96 6		258
US 5 20 FT	200 2,5/ сталь / FT	6959006	6340 88 1		258
US 5 200 FT	2000 2,5/ сталь / FT	6437658	6340 97 0		279
US 5 200 FT	2000 2,5/ сталь / FT	6437658	6340 97 0		258
US 5 30 FT	300 2,5/ сталь / FT	6959068	6340 90 3		279
US 5 30 FT	300 2,5/ сталь / FT	6959068	6340 90 3		258
US 5 40 FT	400 2,5/ сталь / FT	6959129	6340 91 1		279
US 5 40 FT	400 2,5/ сталь / FT	6959129	6340 91 1		258
US 5 50 FT	500 2,5/ сталь / FT	6959181	6340 93 8		279
US 5 50 FT	500 2,5/ сталь / FT	6959181	6340 93 8		258
US 5 60 FT	600 2,5/ сталь / FT	6601752	6340 94 6		279
US 5 60 FT	600 2,5/ сталь / FT	6601752	6340 94 6		258
US 5 70 FT	700 2,5/ сталь / FT	6043927	6340 95 0		279
US 5 70 FT	700 2,5/ сталь / FT	6043927	6340 95 0		258
US 5 80 FT	800 2,5/ сталь / FT	6044047	6340 95 4		279
US 5 80 FT	800 2,5/ сталь / FT	6044047	6340 95 4		258
US 5 90 FT	900 2,5/ сталь / FT	6044160	6340 95 8		279
US 5 90 FT	900 2,5/ сталь / FT	6044160	6340 95 8		258
US 5 K 100 FT	1000 2,5/ сталь / FT	6536290	6341 61 6		215
US 5 K 100 FT	1000 2,5/ сталь / FT	6536290	6341 61 6		257
US 5 K 100 FT	1000 2,5/ сталь / FT	6536290	6341 61 6		278
US 5 K 110 FT	1100 2,5/ сталь / FT	6536238	6341 62 4		215
US 5 K 110 FT	1100 2,5/ сталь / FT	6536238	6341 62 4		257
US 5 K 110 FT	1100 2,5/ сталь / FT	6536238	6341 62 4		278
US 5 K 120 FT	1200 2,5/ сталь / FT	6536177	6341 63 2		215
US 5 K 120 FT	1200 2,5/ сталь / FT	6536177	6341 63 2		257
US 5 K 120 FT	1200 2,5/ сталь / FT	6536177	6341 63 2		278
US 5 K 20 FT	200 2,5/ сталь / FT	6536771	6341 52 7		215
US 5 K 20 FT	200 2,5/ сталь / FT	6536771	6341 52 7		257
US 5 K 20 FT	200 2,5/ сталь / FT	6536771	6341 52 7		278
US 5 K 30 FT	300 2,5/ сталь / FT	6536719	6341 53 5		215
US 5 K 30 FT	300 2,5/ сталь / FT	6536719	6341 53 5		257
US 5 K 30 FT	300 2,5/ сталь / FT	6536719	6341 53 5		278
US 5 K 40 FT	400 2,5/ сталь / FT	6536658	6341 54 3		215
US 5 K 40 FT	400 2,5/ сталь / FT	6536658	6341 54 3		257
US 5 K 40 FT	400 2,5/ сталь / FT	6536658	6341 54 3		278
US 5 K 50 FT	500 2,5/ сталь / FT	6536597	6341 55 1		215
US 5 K 50 FT	500 2,5/ сталь / FT	6536597	6341 55 1		257
US 5 K 50 FT	500 2,5/ сталь / FT	6536597	6341 55 1		278
US 5 K 60 FT	600 2,5/ сталь / FT	6536535	6341 57 8		215
US 5 K 60 FT	600 2,5/ сталь / FT	6536535	6341 57 8		257
US 5 K 60 FT	600 2,5/ сталь / FT	6536535	6341 57 8		278
US 5 K 70 FT	700 2,5/ сталь / FT	6536474	6341 58 6		215
US 5 K 70 FT	700 2,5/ сталь / FT	6536474	6341 58 6		257
US 5 K 70 FT	700 2,5/ сталь / FT	6536474	6341 58 6		278
US 5 K 80 FT	800 2,5/ сталь / FT	6536412	6341 59 4		215
US 5 K 80 FT	800 2,5/ сталь / FT	6536412	6341 59 4		257
US 5 K 80 FT	800 2,5/ сталь / FT	6536412	6341 59 4		278
US 5 K 90 FT	900 2,5/ сталь / FT	6536351	6341 60 8		215
US 5 K 90 FT	900 2,5/ сталь / FT	6536351	6341 60 8		257
US 5 K 90 FT	900 2,5/ сталь / FT	6536351	6341 60 8		278
US 5 KS OR	оранжевый/ PE	5668046	6338 46 2		215
US 5 KS OR	оранжевый/ PE	5668046	6338 46 2		258
US 5 KS OR	оранжевый/ PE	5668046	6338 46 2		279
US 7 100 FT	1000 4/ сталь / FT	6188178	6340 18 0		259
US 7 110 FT	1100 4/ сталь / FT	6188239	6340 19 9		259
US 7 120 FT	1200 4/ сталь / FT	6188291	6340 20 2		259
US 7 130 FT	1300 4/ сталь / FT	6188352	6340 21 0		259
US 7 140 FT	1400 4/ сталь / FT	6188413	6340 22 9		259
US 7 150 FT	1500 4/ сталь / FT	6188475	6340 23 7		259
US 7 160 FT	1600 4/ сталь / FT	6188536	6340 24 5		259
US 7 170 FT	1700 4/ сталь / FT	6188598	6340 25 3		259
US 7 180 FT	1800 4/ сталь / FT	6188659	6340 26 1		259
US 7 190 FT	1900 4/ сталь / FT	6188710	6340 28 8		259
US 7 20 FT	200 4/ сталь / FT	6187690	6340 01 6		259
US 7 200 FT	2000 4/ сталь / FT	6188772	6340 29 6		259

05_BSS_Masterkatalog_Länder_2012 / ru / 12/07/2012 (LLExport_04002)

Тип	Размер/описание/матер	GTIN	Арт.-№	Цена	Стр.
				€/шт.	
US 7 30 FT	300 4/ сталь / FT	6187751	6340 03 2		259
US 7 40 FT	400 4/ сталь / FT	6187812	6340 05 9		259
US 7 50 FT	500 4/ сталь / FT	6187874	6340 07 5		259
US 7 60 FT	600 4/ сталь / FT	6187935	6340 09 1		259
US 7 70 FT	700 4/ сталь / FT	6187997	6340 11 3		259
US 7 80 FT	800 4/ сталь / FT	6188055	6340 14 8		259
US 7 90 FT	900 4/ сталь / FT	6188116	6340 16 4		259
US 7 K 100 FT	1000 4/ сталь / FT	6187034	6339 18 2		258
US 7 K 110 FT	1100 4/ сталь / FT	6187096	6339 19 0		258
US 7 K 120 FT	1200 4/ сталь / FT	6187157	6339 20 4		258
US 7 K 130 FT	1300 4/ сталь / FT	6187218	6339 21 2		258
US 7 K 140 FT	1400 4/ сталь / FT	6187270	6339 22 0		258
US 7 K 150 FT	1500 4/ сталь / FT	6187331	6339 23 9		258
US 7 K 160 FT	1600 4/ сталь / FT	6187393	6339 24 7		258
US 7 K 170 FT	1700 4/ сталь / FT	6187454	6339 25 5		258
US 7 K 180 FT	1800 4/ сталь / FT	6187515	6339 26 3		258
US 7 K 190 FT	1900 4/ сталь / FT	6187577	6339 27 1		258
US 7 K 20 FT	200 4/ сталь / FT	6186556	6339 01 8		258
US 7 K 200 FT	2000 4/ сталь / FT	6187638	6339 29 8		258
US 7 K 30 FT	300 4/ сталь / FT	6186617	6339 03 4		258
US 7 K 40 FT	400 4/ сталь / FT	6186679	6339 05 0		258
US 7 K 50 FT	500 4/ сталь / FT	6186730	6339 07 7		258
US 7 K 60 FT	600 4/ сталь / FT	6186792	6339 09 3		258
US 7 K 70 FT	700 4/ сталь / FT	6186853	6339 11 5		258
US 7 K 80 FT	800 4/ сталь / FT	6186914	6339 13 1		258
US 7 K 90 FT	900 4/ сталь / FT	6186976	6339 16 6		258
US 7 KS OR	оранжевый/ PE	5668060	6338 49 7		259
				€/100 шт.	
V-TEC VM12 MS	M12 x 1,5/ CuZn / N	5808992	2086 01 8		226
V-TEC VM16 MS	M16 x 1,5/ CuZn / N	5809234	2086 02 4		226
V-TEC VM20 MS	M20 x 1,5/ CuZn / N	5809418	2086 03 0		226
V-TEC VM20 OR	M20 x 1,5 оранжевый/ полиамид	5875291	7205 59 4		309
V-TEC VM25 MS	M25 x 1,5/ CuZn / N	5809593	2086 03 6		226
V-TEC VM25 OR	M25 x 1,5 оранжевый/ полиамид	5875307	7205 59 7		309
V-TEC VM32 MS	M32 x 1,5/ CuZn / N	5809777	2086 04 2		226
V-TEC VM32 OR	M32 x 1,5 оранжевый/ полиамид	5810827	7205 60 0		309
V-TEC VM40 MS	M40 x 1,5/ CuZn / N	5809890	2086 04 8		226
V-TEC VM40 OR	M40 x 1,5 оранжевый/ полиамид	5810834	7205 60 3		309
V-TEC VM50 MS	M50 x 1,5/ CuZn / N	5810070	2086 05 4		226
				€/шт.	
VUS 5 FT	/ сталь / FT	6446896	6018 50 5		286
ZSE90-13	250 115	5447429	7215 70 1		289
ZSE90-13	250 115	5447429	7215 70 1		297
ZSE90-14	350 115	5447436	7215 70 5		289
ZSE90-14	350 115	5447436	7215 70 5		297
ZSE90-15	450 115	5447443	7215 70 8		289
ZSE90-15	450 115	5447443	7215 70 8		297
ZSE90-23	250 175	5447450	7215 71 2		289
ZSE90-23	250 175	5447450	7215 71 2		297
ZSE90-24	350 175	5447467	7215 71 5		289
ZSE90-24	350 175	5447467	7215 71 5		297
ZSE90-25	450 175	5447474	7215 71 8		289
ZSE90-25	450 175	5447474	7215 71 8		297
ZSE90-26	550 175	5447481	7215 72 5		289
ZSE90-26	550 175	5447481	7215 72 5		297
ZSE90-27	650 175	5447498	7215 72 9		289
ZSE90-27	650 175	5447498	7215 72 9		297

05_BSS_Masterkatalog_Länder_2012 / ru / 12/07/2012 (LLExport_04002)

QR-код
Благодаря QR-коду Вы имеете возможность доступа к нашей продукции в Интернете.

Дополнительную информацию о QR-коде Вы найдете на сайте www.obocom.ru.

ОБО Беттерманн
117246, г. Москва,
Научный проезд, д. 19, офис 1

Техническая поддержка
тел.: +7 (495) 510 22 37
факс: +7 (495) 510 22 38
e-mail: obo.office@obo.com.ru

www.obocom.ru

© OBO BETTERMANN № заказа 9134791 07/2012 RU

THINK CONNECTED.